Manual de instrucțiuni și de întreținere

CartoMed
echipamente medicale si consumabile

ELEVATOARE
N305-150, N315-150, N505-170, N515-150, N705-200, N715-170, N715-200

VERTICALIZATOARE
N815-170, N815-200, N825-170, N825-200

Manual de instrucțiuni și de întreținere

CartoMed
echipamente medicale si consumabile

Dispozitiv medical Clasa I, conform Directivei 93/42/CE, cu modificările și completările ulterioare

Informațiile conținute în acest document sunt proprietatea exclusivă a KSP Italia srl și în consecință, fără autorizarea scrisă din partea KSP Italia srl, nu este permisă reproducerea acestora totală sau parțială și nici nu este permisă utilizarea acestora în nici un alt scop, decât cel pentru care sunt livrate.

Versiune manual 006-2017
Data aprobării versiunii (aaaa-ll-zz): 2017-10-15

CUPRINS

1. Declarație de conformitate …….. 4
2. Manualul …… 8
3. Domeniul de aplicare……..……..…7
4. Cerințele privind siguranța ……...9
5. Transportul, mutarea şi dezambalarea ……13
6. Montarea …….16
7. Caracteristici tehnice ……..24
8. Utilizarea dispozitivului …….41
9. Încărcarea bateriilor ……53
10. Incidente – cauze – remedieri…….……55
11. Întreținerea …….56
12. Eliminarea, ca deșeu …….……..60
13. Garanția ……..61
14. Asistență – Servicii la domiciliu ……62
15. Semnalări – Alertă …….62

CartoMed
echipamente medicale și consumabile

1. Declarație de conformitate

DECLARAȚIE DE CONFORMITATE CE

Ksp Italia Srl
Via dell'Artigianato, 1
06031 Bevagna (PG)

Declară, pe propria răspundere, că dispozitivele medicale

Art. N305-150 ELEVATOR HIDRAULIC CU BAZĂ REGLABILĂ
Art. N315-150 ELEVATOR ELECTRIC CU BAZĂ REGLABILĂ
Art. N505-170 ELEVATOR HIDRAULIC CU BAZĂ REGLABILĂ
Art. N515-150 ELEVATOR ELECTRIC CU BAZĂ REGLABILĂ
Art. N705-200 ELEVATOR HIDRAULIC CU BAZĂ REGLABILĂ
Art. N715-170 ELEVATOR ELECTRIC CU BAZĂ REGLABILĂ
Art. N715-200 ELEVATOR ELECTRIC CU BAZĂ REGLABILĂ
Art. N815-170 VERTICALIZATOR ELECTRIC CU BAZĂ REGLABILĂ
Art. N815-200 VERTICALIZATOR ELECTRIC CU BAZĂ REGLABILĂ
Art. N825-170 VERTICALIZATOR ELECTRIC CU BAZĂ REGLABILĂ
Art. N825-200 VERTICALIZATOR ELECTRIC CU BAZĂ REGLABILĂ

respectă toate dispozițiile aplicabile în directiva 93/42/CE cu privire la Dispozitivele Medicale, modificată de Directiva 2007/47/CE și de D.L. nr. 37 din data de 25/01/10.

În acest scop, subsemnata garantează și declară, pe proprie răspundere, că dispozitivul care face obiectul prezentei declarații îndeplinește cerințele impuse de anexa I la directiva 93/42/CE, modificată de directiva 2007/47/CE și de D.L. 37/2010;
Dispozitivul care face obiectul prezentei declarații este considerat ca aparținând clasei I.

Bevagna, noiembrie 2017

KSP S.r.l.
Reprezentantul legal
Claudio Emanuelli

Cartomed
echipamente medicale și consumabile

2. Manualul

Prezentul manual de utilizare și întreținere, împreună cu indicațiile redate pe etichetă, transpune informațiile furnizate de Producător, în conformitate cu directiva 93/42/CE, așa cum a fost aceasta modificată prin intermediul Directivei 2007/47/CE și al Decretului Legislativ 37/2010.

Dispozitivul medical trebuie să fie însoțit de informațiile necesare pentru a garanta o utilizare sigură, ținând cont de pregătirea și de cunoștințele potențialilor utilizatori.

Manualul este parte integrantă a dispozitivului și, de aceea, trebuie să fie păstrat cu mare atenție și întotdeauna atașat, în cazul unei eventuale cesiuni a produsului către terți.

Manualul, conținând informațiile necesare pentru utilizarea sigură a dispozitivului, este pus deasupra, în cutia ambalajului și trebuie să însoțească întotdeauna dispozitivul.

Acesta se adresează operatorilor/utilizatorilor, proprietarului, clienților și personalului responsabil cu întreținerea.

Manualul furnizează informații cu privire la caracteristicile tehnice, utilizarea corectă a dispozitivului, modalitățile de transport, păstrarea, întreținerea, eliminarea ca deșeu și măsurile de siguranță aferente.

Eventualele modificări aduse instrucțiunilor furnizate de Producător, ce rezultă a fi relevante pentru siguranța pacientului și/sau a Operatorului/Utilizatorului, vor fi imediat comunicate deținătorilor/utilizatorilor produsului, prin intermediul tuturor canalelor utile acestor scopuri.

Orice altă modificare și/sau completare este exclusă din obligația de notificare a Producătorului.

În cazul în care prezentul manual sau etichetele și/sau marcajele prezente pe produs sunt deteriorate, chiar și parțial, șterse, ilizibile în parte sau integral, este necesar să solicitați imediat o altă copie propriului distribuitor sau Producătorului.

Prezentul manual se referă la dispozitivele enumerate în paragraful cu privire la declarația de conformitate. Dacă nu a fost altfel indicat, instrucțiunile sunt considerate valabile pentru toate versiunile. Particularitățile unui model sau ale altuia vor fi evidențiate în mod explicit în prezentul manual.

2.1 Definiții

În prezentul manual se face referire la termenii al căror înțeles este redat mai jos.
Dispozitiv medical: Dispozitiv destinat de Producător pentru a fi utilizat pe oameni, în scop de tratament, diagnostic sau ameliorare a unei boli. Elevatorul și verticalizatorul sunt dispozitive medicale.
Utilizatorul final: Este persoana care beneficiază de dispozitivul medical, în acest manual este subiectul/pacientul ridicat și/sau transportat de elevatoare și verticalizatoare.
Operator: Este persoana responsabilă cu manipularea dispozitivului și/sau a pacientului.

În continuare, va fi indicat cu ”dispozitiv” atât elevatorul, cât și verticalizatorul. Pentru caracteristicile privitoare exclusiv la unul sau la celălalt, se vor folosi denumirile specifice ”elevator” sau ”verticalizator”.

CartoMed echipamente medicale și consumabile

2.2 Simboluri grafice

În prezentul manual şi pe dispozitiv se vor folosi simboluri grafice a căror semnificație este descrisă în tabelul de mai jos

Simbol	Semnificație	Note
	Marcaj de conformitate cu normele europene	Prezent pe dispozitiv
	Simbol eliminare, ca deșeu, în conformitate cu Directiva RAEE 2012/19/EC	Prezent pe dispozitiv
	Data fabricației	Prezent pe dispozitiv
	Producătorul	Prezent pe dispozitiv
REF	Modelul	Prezent pe dispozitiv
SN	Numărul de serie	Prezent pe dispozitiv
	Instrucțiuni de utilizare	Prezent pe dispozitiv
	Nu folosiți în aer liber; păstrați uscat	Prezent pe dispozitiv
	Semnal de avertizare generală	Prezent pe dispozitiv
	Atenție: tensiune periculoasă	Prezent pe dispozitiv
	Atenție: pericol de strivire a membrelor	Prezent pe dispozitiv
	Atenție: Aparate mecanice în mișcare	Prezent pe dispozitiv
	Semnal de interdicție general	Prezent pe dispozitiv
	Este interzisă utilizarea pantofilor cu toc	Prezent pe dispozitiv
	Este interzisă împingerea din lateral a elevatorului	Prezent pe dispozitiv
	Comportament obligatoriu general	Comportament obligatoriu
	Consultați manualul de instrucțiuni	Prezent pe dispozitiv
	Curent alternativ	Prezent pe dispozitiv

CartoMed echipamente medicale si consumabile

3. Domeniul de aplicare

Prezentul manual este redactat luând în considerare caracteristicile, cunoștințele, nivelul cultural și pregătirea Operatorului/Utilizatorului final.

Operatorul care manipulează dispozitivul trebuie:

- Să fi dobândit o cunoaștere perfectă a produsului.
- Să aibă vârsta de peste 18 ani;
- Să aibă o constituție fizică robustă și o constituție fizică sănătoasă (cu titlu informativ, să nu facă uz de alcool și droguri, să nu fie afectat de boli mintale, cum ar fi, spre exemplu, boli care implică halucinații, pierderea echilibrului și altele asemenea; dacă aveți vreun dubiu, contactați Producătorul);
- Să aibă capacitatea să evalueze situațiile periculoase și să acționeze cu calm și cumpătat;
- Să aibă foarte bună cunoștințe de limba română, scrisă și vorbită, cu scopul de a înțelege manualul și de a-i învăța conținutul;
- Să cunoască semnificația simbolurilor și a marcajelor;
- Să aibă capacitatea de a conduce dispozitivul înainte și înapoi;
- Să nu aibă dificultăți în a rămâne în picioare sau în a sta în echilibru;
- Să aibă capacitatea fizică de a manipula și de a susține pacientul în timpul operațiunilor de urcare/coborâre, ridicare și mutare a pacientului.

VERIFICAREA MEDIULUI ÎNAINTE DE FIECARE UTILIZARE, PENTRU A STABILI DACĂ ESTE CORESPUNZĂTOR!

Operatorul/Utilizatorul final este întotdeauna responsabil în totalitate de conformitatea/compatibilitatea spațiilor unde are loc utilizarea produsului.
Pentru a verifica adecvarea mediului în care urmează a fi utilizat dispozitivul, este posibil să fie necesară efectuarea unei vizite la fața locului, demonstrative, care va fi efectuată de personalul autorizat, cu scopul de a confirma compatibilitatea dintre dispozitivul medical și mediul în care va fi utilizat.

DISPOZITIVUL NU ESTE ADECVAT DEPLASĂRILOR ÎN AER LIBER, CI DOAR UTILIZĂRII DOMESTICE ȘI ÎN INTERIOR.

Dispozitivul reprezintă un ajutor pentru persoanele cu dizabilități, care permite persoanelor cu capacitate motorie redusă să se deplaseze, asistate fiind de un operator.

Este un dispozitiv medical din clasa I, conform anexei IX la Directiva 93/42/CE, 2007/47/CE și Decretului Legislativ 37/2010 și este construit respectând reglementările naționale și internaționale privitoare la dispozitivele medicale și de asistență a persoanelor cu dizabilități și care au fost înregistrate în mod corespunzător în Registrul dispozitivelor medicale al Ministerului Sănătății.

Dispozitivul poate fi transportat și utilizat în diferite spații, asigurând capacitatea de mișcare, siguranță și confort a Utilizatorului și reducând la minimum efortul Operatorului.

Dispozitivul este indicat subiecților care nu pot merge pe jos și care necesită să fie deplasați la același etaj sau la alte etaje în interiorul clădirilor, cu ajutorul unuia sau a mai multor operatori,

Cartomed echipamente medicale și consumabile

sau, în versiunea de verticalizator, poate fi, de asemenea, un ajutor în dobândirea poziției verticale.

Este alcătuit dintr-o structură metalică acționată de un motor cu curent continuu sau de un dispozitiv de acționare hidraulic manual, alimentat (eventual) de o baterie reîncărcabilă, care poate fi extrasă și înlocuită.
În cazul elevatorului, mișcarea are loc cu ajutorul unui braț orizontal, prins cu balamale de o coloană verticală, la un capăt și de o greutate, la celălalt capăt, asupra căreia se aplică forța dispozitivului de acționare menționat mai sus. Pe greutate este aplicată o unitate de susținere a corpului, rigidă sau mai puțin rigidă, denumită, în mod obișnuit, ham sau targă.
Pentru verticalizator, extremitatea brațului se desparte în două ramuri spre partea superioară, pe care se aplică hamul pentru ridicare.

Dispozitivul este destinat exclusiv transportului de persoane, așa cum este indicat în prezentul document.

Utilizarea sa trebuie să aibă loc în limitele și în funcție de modalitățile descrise explicit de Producător în prezentul Manual. Producătorul va fi astfel exonerat de orice răspundere pentru daunele care rezultă din utilizarea necorespunzătoare a produsului de către persoanele neinstruite, precum și de eventualele modificări sau intervenții neautorizate, inclusiv utilizarea de piese de schimb diferite de cele achiziționate direct de KSP (sau autorizate de aceasta), evenimentele excepționale, nerespectarea totală sau parțială a instrucțiunilor redate în prezentul manual.

CartoMed
echipamente medicale si consumabile

4. Cerințele privind siguranța

4.1 Avertizări generale

Utilizați prezentului dispozitiv în mod conform cu scopul pentru care a fost creat și conform instrucțiunilor și modalităților de utilizare indicate; Producătorul nu își asumă nicio răspundere pentru daunele provocate persoanelor sau obiectelor ca urmare a utilizării necorespunzătoare și/sau inadecvate a dispozitivului sau într-un alt scop decât cel prevăzut de Producător.

Utilizarea dispozitivului presupune cunoașterea, din partea Operatorului/Utilizatorului, a prezentului Manual și a instrucțiunilor de utilizarea aferente, precum și conștientizarea riscurilor legate de o ”utilizare necorespunzătoare” și greșită.

De aceea, trebuie interzisă utilizarea produsului de către subiecții care nu au o cunoaștere adecvată a produsului și a modalităților/caracteristicilor de utilizare ale acestuia, cu mențiunea ca, în cazul unor posibile dubii și/sau incertitudini cu privire la funcționarea și utilizarea acestuia, Operatorul/Utilizatorul va trebui să contacteze distribuitorul autorizat și/sau direct Producătorul, cu scopul de a obține eventualele clarificări și/sau elucidări, cu alte cuvinte, acolo unde va fi cazul și necesar în mod expres, să obțină asistența specifică, conform termenelor și modalităților prevăzute în documentele de achiziție.

ÎNAINTE DE A UTILIZA DISPOZITIVUL, CITIȚI CU ATENȚIE PREZENTUL MANUAL ȘI ATENȚIONĂRILE

Nu vor fi efectuate următoarele acțiuni, deoarece pot compromite conformitatea și/sau caracteristicile dispozitivului:

- Instalarea greșită;
- Utilizarea necorespunzătoare;
- Utilizarea cu unități de susținere a corpului non compatibile
- Utilizarea pentru așezarea/scoaterea unui Utilizator din cada de baie
- Utilizarea cu paturi care nu au spațiul minim liber la bază (vedeți paragrafele succesive)
- Utilizarea de piese și/sau accesorii de la terți care nu sunt aprobați de Producător;
- Intervenții și/sau modificări nepermise din partea personalul neautorizat;
- Lipsa întreținerii sau întreținerea necorespunzătoare a produsului.

Mai jos, veți găsi atenționările și măsurile de precauție care trebuie respectate în timpul instalării, al utilizării și întreținerii dispozitivului, cu scopul de a garanta îndeplinirea cerințelor privind siguranța Operatorului, a Utilizatorului final și buna funcționare a dispozitivului.

- Pentru evitarea utilizării necorespunzătoare din partea personalului neautorizat, scoateți cheia de pornire (dacă există) sau bateria (pentru dispozitivele electrice) când dispozitivul nu urmează a fi utilizat; în cazul dispozitivelor non electrice, aplicați un dispozitiv de blocare cu cheie (cum ar fi lanțul antifurt cu cheie obișnuit, folosit la biciclete).
- Orice modificare nepermisă, înlocuire, intervenție asupra dispozitivului, care nu este efectuată de personalul autorizat de Producător, duce la anularea garanției și în

CartoMed echipamente medicale si consumabile

exonerează, în orice caz, pe Producător, de orice responsabilitate pentru eventualele daune directe și/sau indirecte care ar putea fi provocate oamenilor sau obiectelor;

- Pentru versiunea electrică, folosiți un cablu de alimentare corespunzător. Folosiți exclusiv cablul de alimentare specificat și certificat pentru țara în care este folosit dispozitivul. Verificați periodic integritatea cablului. Introduceți până la capăt ștecărul de la rețeaua electrică în portul corespunzător aflat în partea posterioară a aparaturii;
- Pentru versiunea electrică, folosiți o tensiune de alimentare cuprinsă între 220-230VAC 50/60Hz (sau, oricum, care să nu die diferită de cea indicată în datele de pe plăcuță);
- Pentru a evita pericolele pentru oameni sau obiecte, respectați toate datele nominale și marcajele de pe produs. Consultați manualul înainte de a efectua conexiunile și de a utiliza aparatul;
- Pentru versiunea electrică, evitați circuitele descoperite. Nu atingeți conexiunile sau componentele descoperite legate la sursa de alimentare;
- Nu utilizați dispozitivul în cazul în care suspectați o defecțiune sau dacă ambalajul este deteriorat;
- Dacă suspectați că aparatul este defect și/sau deteriorat, solicitați verificarea acestuia de către personalul specializat al producătorului și autorizat de acesta din urmă;
- Efectuați curățarea și întreținerea numai după deconectarea dispozitivului de la sursa de alimentare a rețelei electrice și după ce l-ați oprit, și după ce i-ați scos bateria;
- Evitați contactul dispozitivului cu lichidele sau cu praful sau penetrarea acestora în dispozitiv;
- Nu utilizați dispozitivul în medii posibil explozive și/sau cu amestecuri inflamabile;
- Evitați expunerea la surse de căldură excesivă. Temperatura de utilizare trebuie să fie cuprinsă între 10° și 35°C;
- Nu utilizați dispozitivul în aer liber. Acesta a fost proiectat și realizat pentru a fi utilizat în medii închise și protejate de agenți atmosferici;
- Utilizați exclusiv piese de schimb originale, furnizate de Producător;
- Asigurați-vă că instalația electrică a rețelei are caracteristici conforme cu cerințele de alimentare solicitate de dispozitiv și indicate pe eticheta acestuia și în prezentul manual;
- Nu utilizați pe pacient mai multe dispozitive concomitent cu elevatorul sau verticalizatorul;
- Pentru versiunea electrică, nu folosiți dispozitivul în medii cu câmpuri electromagnetice mari, care ar putea cauza funcționarea defectuoasă a dispozitivului și funcționarea defectuoasă a aparatelor din mediul înconjurător. Nu țineți telefoanele celulare în zona de utilizare;
- Efectuați întreținerea dispozitivului conform prevederilor Producătorului;
- Aparatul trebuie instalat și pus în funcțiune în conformitate cu informațiile EMC cuprinse în prezentul manual;
- Aparatele de comunicare radio portabile și mobile pot influența funcționarea dispozitivului în versiunile electrice;
- Pentru versiunea electrică, nu utilizați în apropierea (spre ex. 1 m) unui APARAT pentru terapie cu unde scurte sau microunde;
- Nu conectați simultan pacientul la un aparat de electrochirurgie de înaltă frecvență;

Atenție – utilizarea comenzilor și a reglajelor sau efectuarea unor proceduri diferite de cele specificate în prezentul manual pot cauza riscuri pentru Utilizator și Operator.

Producătorul nu își asumă nicio responsabilitate pentru daunele, incidentele, leziunile cauzate de nerespectarea cerințelor și a indicațiilor/directivelor de siguranță prevăzute în prezentul Manual.

CartoMed echipamente medicale și consumabile

KSP Italia nu își va asuma răspunderea așadar pentru eventualele daune care ar putea rezulta din utilizarea necorespunzătoare și/sau abuzivă a produsului și nici nu va fi responsabilă, în nici un caz, pentru eventualele daune care ar putea rezulta din uzura, neglijența, neatenția, instalarea greșită/anormală și/sau branșamentul greșit/anormal al produselor, cu alte cuvinte, pentru utilizarea necorespunzătoare și/sau în alte scopuri, atât din partea Operatorului/Utilizatorului final, cât și a eventualelor terțe persoane care nu sunt autorizate pentru utilizarea dispozitivului.

4.2 Contraindicații și posibile efecte colaterale

Dispozitivul poate fi utilizat numai de personalul instruit pentru utilizarea acestuia și este indispensabilă evaluarea atentă a următoarelor atenționări/contraindicații

Dispozitivul nu este potrivit transportului persoanelor "agitate" sau care sunt afectate de boli sau sunt sub efectul unor medicamente care ar putea cauza mișcări neprevăzute ale persoanei transportate, cum ar fi Alzheimer, pacienților cu tulburări mintale care provoacă "agitație" și altele asemenea. În caz de dubiu, contactați Producătorul și medicul curant pentru a verifica adecvarea aparatului la pacientul transportat

- Dispozitivul trebuie să fie pus în funcțiune și utilizat numai de personalul instruit cu privire la tehnicile de utilizare;
- Vă amintim să nu utilizați, în nici un caz, dispozitivul în versiune electrică asupra persoanelor cu stimulatoare cardiace (pace-maker) sau cu alte dispozitive asupra funcționării cărora ar putea interfera câmpurile electromagnetice și curenții electrostatici (spre exemplu, infuzoarele de insulină). În caz de dubiu, consultați medicul;
- Nu utilizați dispozitivul în cazul persoanelor însărcinate sau posibil însărcinate;
- Nu utilizați dispozitivul asupra pacienților care sunt afectați de boli grave la nivel cardiologic sau neurologic;
- Evitați utilizarea prezentului dispozitiv electromedical asupra copiilor și în general asupra minorilor, dacă nu sunt ajutați de persoane adulte;
- Nu utilizați niciodată dispozitivul pe suprafețe ude, netede sau alunecoase, tratate cu ceară, înghețate și altele asemenea, care nu asigură o stabilitate Operatorului și care nu garantează acționarea frânei roții;
- Covoarele și covorașele pot reprezenta un pericol;
- Pe parcursul traseului, nu luați niciodată mâna de pe dispozitiv, pentru nici un motiv;
- Asigurați-vă că nimeni și nici un obstacol nu se află în calea dispozitivul, pe tot traseul;
- Purtați întotdeauna în picioare încălțăminte închisă, astfel încât să nu cauzați vreo interferență cu părțile în mișcare ale dispozitivului, șireturile încălțămintei să fie bine legate și talpa să fie antialunecare.
- Nu introduceți niciodată mâinile în crăpături sau în părțile mobile.
- Viața prevăzută a dispozitivului și a componentelor este de 8 ani.

4.2.1 Alte riscuri specifice de interferență

Pe lângă cele indicate anterior, mai pot apărea interferențe fizice cu obiecte/persoane.

De aceea:

- Asigurați-vă că nicio persoană obstacol nu se află de-a lungul traseului;

CartoMed echipamente medicale și consumabile

- Asigurați-vă, când folosiți dispozitivul pentru ridicarea/așezarea Utilizatorului de pe/pe paturi, că sub patul respectiv există un spațiu liber cu o înălțime de cel puțin 15 cm și o lățime de 1,5 metri, centrat pe axa simetrică, astfel încât baza dispozitivului să nu interfereze cu părțile patului și/sau obiectele/animalele.

Atenție, dispozitivul nu este adecvat transferării pacienților în căzile de baie. În acest scop, folosiți dispozitive specializate.

Verificați ca geometria mediilor să fie în așa fel încât să favorizeze utilizarea și manipularea dispozitivului cu Utilizatorul la bord, fără a genera un pericol.

În acest scop, asigurați-vă că:

- Lățimea minimă a ușilor este cu cel puțin 5 cm mai mare decât baza dispozitivului în poziția de transport (cu picioarele bazei complet longitudinală și deschidere minimă).
- Spațiul de manevră minim este compatibil cu dimensiunile dispozitivului achiziționat.

4.2.2 Atenționare pentru utilizator

Trebuie efectuată o evaluare a riscului, cu scopul de a garanta că a fost utilizată, pentru pacient, o unitate de susținere a corpului de dimensiune, tip și formă corecte.

4.3 Utilizarea necorespunzătoare

Operatorii și utilizatorii trebuie să se abțină de la comportamente care, chiar dacă la o analiză subiectivă pot părea lipsite de riscuri, nu sunt explicit prevăzute și recomandate în prezentul manual.

Utilizările greșite previzibile pot fi următoarele:

a) Neglijența normală și propunerea ne-deliberată de utilizare a dispozitivului în mod incorect;
b) Utilizarea dispozitivului pentru deplasări în aer liber; este admisă exclusiv utilizarea domestică și internă a dispozitivului;
c) Utilizarea concomitent cu alte dispozitive, obiecte sau aranjamente nepermise;
d) Utilizarea în medii necorespunzătoare sau necompatibile;
e) În caz de disfuncții/incidente/defecțiuni pe traseu, nu lăsați niciodată dispozitivul cu brațul în poziție suspendată cu Utilizatorul la bord, ci stabilizați-l în poziție de siguranță, conform indicațiilor din paragraful privitor la ”Instrucțiuni în situații de urgență”, nu încercați să rezolvați problema de-a lungul traseului, mai ales cu Utilizatorul la bord. Solicitați mai degrabă ajutorul cuiva din rândul personalului și nu-l lăsați singur pe Utilizator, cu excepția situațiilor în care acest lucru este inevitabil.
f) Comportamentul care rezultă din ”linia de rezistență scăzută” în timpul desfășurării propriei activități. Dispozitivul este destinat exclusiv transportului de persoane. De aceea, transportul de obiecte este interzis. Același lucru este valabil pentru transportul persoanelor care susțin, concomitent, obiecte, bunuri sau animale.

CartoMed echipamente medicale si consumabile

g) Comportamentul previzibil al anumitor categorii (minori, persoane cu dizabilități, …). Și în acest caz, selecția personalului și formarea/instruirea aferentă are un rol fundamental. Nu permiteți ca personalul neautorizat să manipuleze dispozitivul în lipsa personalului autorizat, scoateți cheia de acționare sau bateria și păstrați-o într-un loc sigur. În cazul dispozitivelor non electrice, aplicați un dispozitiv de blocare cu cheie (lanțuri sau coardă cu cheie, folosite în mod obișnuit pentru biciclete). Este autorizată utilizarea exclusiv de către personalul care are cunoștințe optime despre dispozitiv și care cunoaște foarte bine manualul de utilizare și întreținere.

5. Transportul, mutarea şi dezambalarea

5.1 Ambalarea şi transportul

Aparatul se află într-un ambalaj din carton, protejat în mod corespunzător împotriva vibrațiilor cauzate de un transport obișnuit. Transportul ambalajului trebuie să aibă loc păstrând poziția verticală și evitând impacturile sau șocurile. La primirea ambalajului, este necesară verificarea stării de integritate a acestuia. Dacă se observă deteriorări, este necesar să-l avertizați imediat pe Operatorul care a efectuat expedierea.

Înainte de a pune în funcțiune aparatul al cărui ambalaj prezintă semne de deteriorare, este necesar să solicitați verificarea aparatului în sine de către serviciul de Asistență tehnică sau de către personalul autorizat de KSP Italia.

- Dacă la primirea aparatului se observă deteriorări cauzate de transport, dispozitivul nu trebuie folosit și este necesar să contactați serviciul de asistență tehnică pentru o verificare și revizuire a dispozitivului în sine.
- Este indicat ca Operatorul, în timpul instruirii, să folosească dispozitivul fără nicio persoană la bord, efectuând toate fazele de urcare, coborâre și manevrele la același etaj, cu scopul de a dobândi dexteritatea maximă și în mediile în care va utiliza în final dispozitivul.
- Dispozitivul trebuie folosit de o persoană care se află în stare fizică bună, capabilă să susțină și să controleze greutatea dispozitivului și a Utilizatorului.
- Operatorul trebuie să fi luat la cunoștință, complet, conținutul manualului și simbolurile.
- Este de o importanță fundamentală ca operatorul să verifice dacă el însuși/ea însăși este potrivit/ă pentru efectuarea operațiunilor de manevrare și adecvarea mediilor în care va fi utilizat dispozitivul, cu teste preliminare asupra mediilor de destinație.
- Utilizarea zilnică a dispozitivului trebuie să aibă loc numai după verificarea eficienței părților funcționale și a siguranțelor.

CartoMed
echipamente medicale și consumabile

Ambalajul pentru dispozitivul complet este alcătuit dintr-un nr. de 1 pachet:

Produse	**Dimensiuni L x A x Î (mm)**
Seria 300	665 x 1160 x 270
Seria 500	700 x 1330 x 470
Seria 700-800	700 x 1330 x 470

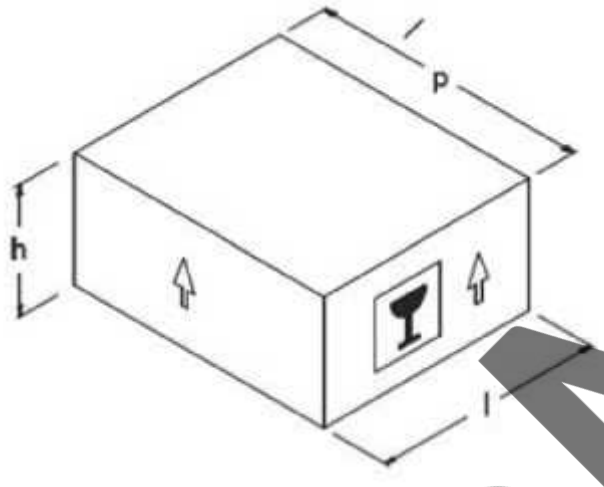

Pentru ambalarea dispozitivului, folosiți ambalajul original, demontând pe cele trei laturi: bază, traversă și braț de ridicare și oricum așa cum a fost furnizat la momentul primei livrări și repunându-l la fel în ambalaj. În cazul în care nu sunteți siguri, contactați Producătorul.

Odată efectuată noua montare, efectuați toate verificările și înregistrările indicate la paragraful primei instalări.

5.2 Conținutul pachetului

În funcție de modelul de dispozitiv, coletul conține următoarele elemente:

- Baza dispozitivului (1)
- Coloană verticală (2)
- Greutate (numai în cazul elevatoarelor) (3)
- Hamul sau unitatea de susținere a corpului (Dacă se aplică în cazul tipului solicitat, numai pentru elevatoare)
- Dispozitiv de acționare electric (4)
- Pachet baterii (numai pentru versiunea electrică) (5)
- Unitatea de control (numai pentru versiunea electrică) (6)
- Panou de comandă (numai pentru versiunea electrică) (7)
- Încărcător de baterii (numai pentru versiunea electrică) (8)
- Piston hidraulic (numai pentru versiunea hidraulică) (9)
- Pârghie pentru reglarea picioarelor (10)
- Braț elevator (11)
- Braț verticalizator (12)
- Platformă/genunchieră (numai pentru verticalizatoare) (13)
- Diferite bolțuri și pini
- Manual de utilizare și întreținere

CartoMed echipamente medicale si consumabile

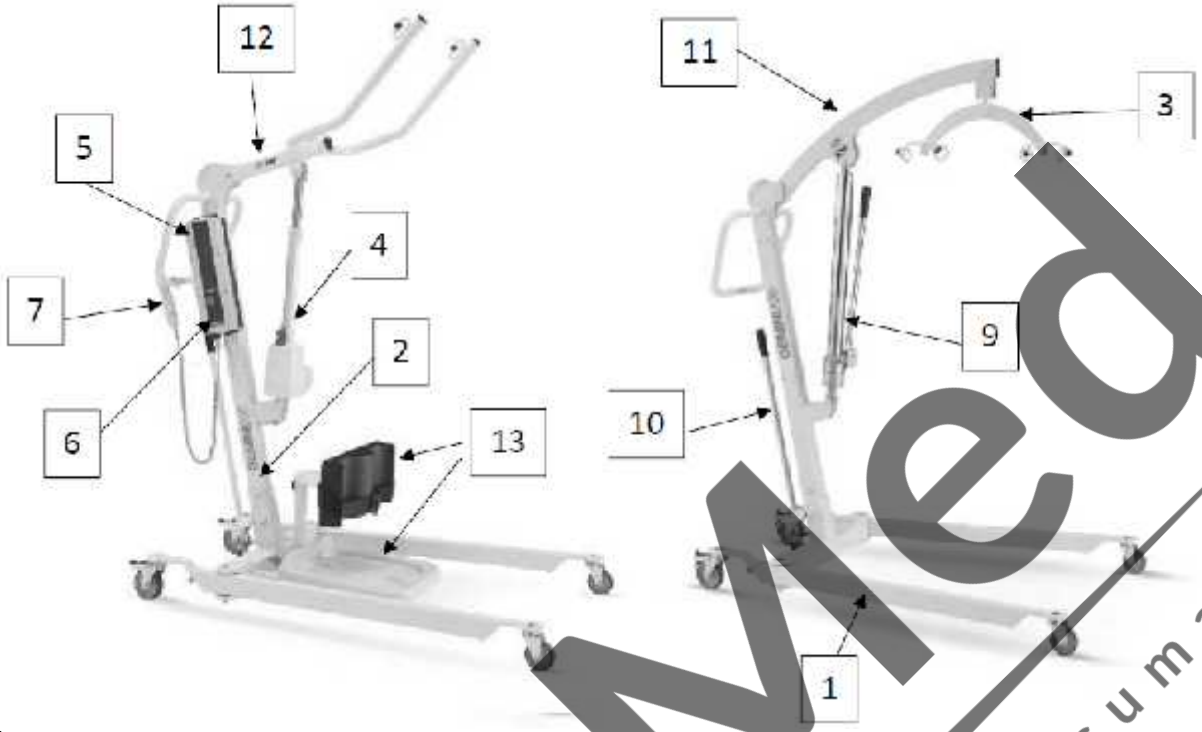

În scopul protejării Operatorului de pericolele de decurg din manipularea sarcinilor, consultați paragraful privitor la caracteristicile tehnice, care indică greutatea fiecărei piese.

Este necesar ca responsabilul cu dezambalarea să fie instruit cu privire la riscurile acestor operațiuni.

Pentru a ridica în mod corect greutatea, fără a pune în pericol coloana vertebrală, este necesar:

- Să vă mențineți spatele drept
- Să vă mențineți trunchiul vertical
- Greutatea ridicată să fie lipită, cât mai mult posibil, de corp

Pentru mișcarea greutăților care depășesc 25 de kg (dacă operatorii sunt de sex feminin, valoarea limită este de 15 kg, valori prevăzute de legislația în vigoare la momentul revizuirii prezentului manual), solicitați ajutorul altor persoane sau utilizați echipamente adecvate de ridicare.

Nu stocați produsele peste înălțimea propriilor umeri.

Duceți cutia în care este ambalat produsul într-o zonă potrivită extragerii și montării părților mașinii.
Deschideți coletul fără a folosi obiecte tăioase sau ascuțite, care i-ar putea deteriora conținutul.

Este recomandat să recuperați părțile din ambalaj pentru a-l putea reutiliza în cazul unor ulterioare expedieri ale dispozitivului (ex. Asistență tehnică), ambalajul original garantează un transport sigur.

Toate componentele dispozitivului au prindere ușoară.

CartoMed echipamente medicale si consumabile

6. Montarea

6.1 Montarea modelului

Verificați ca dispozitivul să nu prezinte deteriorări sau îndoituri rezultate în urma transportului; în caz de dubii, contactați distribuitorul sau Producătorul.
Imaginile principale fac referire la modelele N700 și N800, însă sunt, conceptual, valabile și pentru modelele N300 și N500.

- Scoateți piesele din colet.
- Distribuiți conținutul coletului pe loc drept și controlați ca toate componentele să fie prezente și în stare bună.
- Poziționați coloana portantă vertical (1) față de bază (2), până la linie și fixați-o pe poziție cu bolțurile din dotare (3).

Cu ajutorul unei chei M19, înșurubați bolțurile. (3).

ATENȚIE!!! ȘURUBURILE ȘI PIULIȚELE TREBUIE SĂ FIE APLICATE CU AJUTORUL CHEII DE STRÂNGERE INDICATĂ ÎN CONTINUARE. SĂ AVEȚI LA ÎNDEMÂNĂ CHEIA DINAMOMETRICĂ ADECVATĂ, AȘA CUM ESTE INDICAT ÎN PARAGRAFELE SUCCESIVE.

MONTAREA BRAȚULUI DE RIDICARE VERSIUNILE N300 – N500

- Alcătuiți flanșa din plastic (16) unind cele două jumătăți și interpuneți-o între brațul de ridicare (4) și coloană (1) (Fig. A Versiunea N300 – N500).

MONTAREA BRAȚULUI DE RIDICARE VERSIUNILOR N700 – N800

- Introduceți brațul (4) pe flanșa respectivă (5) așezată la extremitatea superioară a coloanei portante și fixați-l în poziție, cu ajutorul pivotului (6) și al dispozitivului de închidere de siguranță (7). (Fig. B Versiunea N700 – N800).

Fig. A – Versiunea N300 și N500

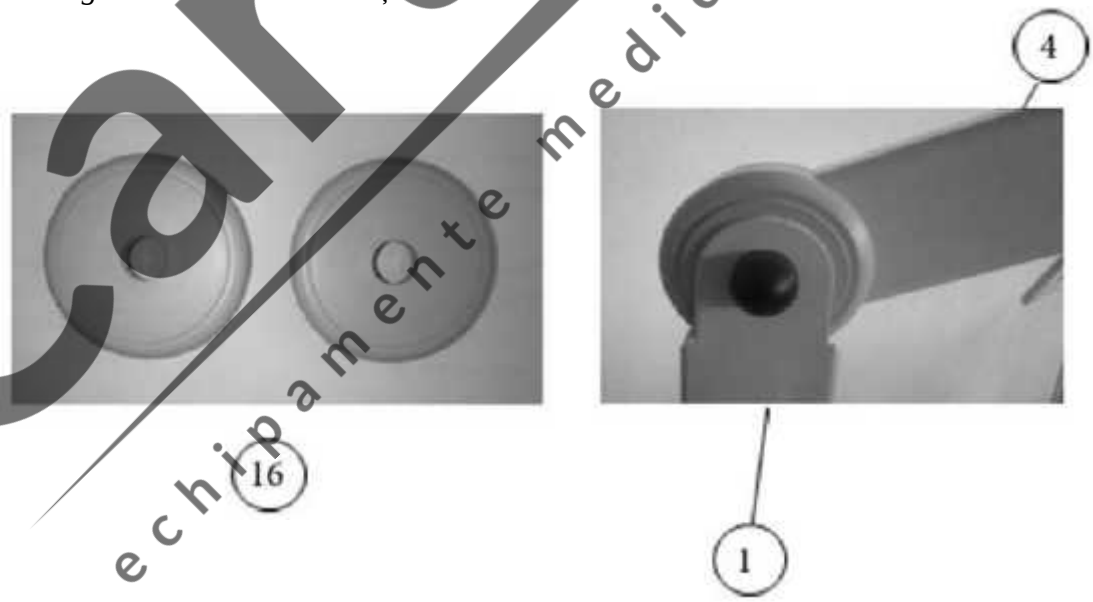

- Introduceți extremitatea superioară a dispozitivului de acționare electric (8) în flanșa corespunzătoare prezentă pe brațul superior (9) și fixați-o pe poziție, cu ajutorul pivotului (10) și a dispozitivului de blocare de siguranță (11).

cartoMed echipamente medicale și consumabile

- Introduceți pârghia de deblocare și acționare (12) în carter (2) și fixați-o pe poziție cu ajutorul șurubului (13). Cu ajutorul unei chei hexagonale tip tată de 3 mm, strângeți șurubul (13).

- Montați platforma de sprijinire a picioarelor N7953 (prevăzută la versiunea de verticalizator), introducând suporturile corespunzătoare de ancorare (14) direct pe carter (2). Asigurați blocarea, acționând asupra șurubului de blocare (15)

CartoMed echipamente medicale si consumabile

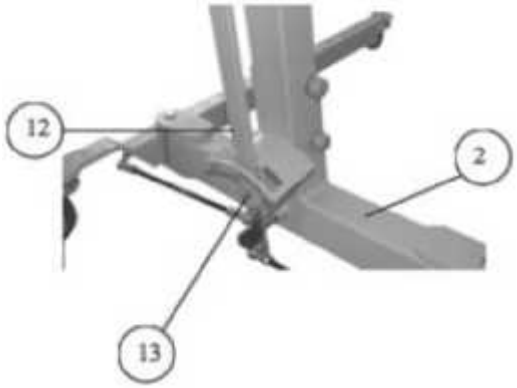

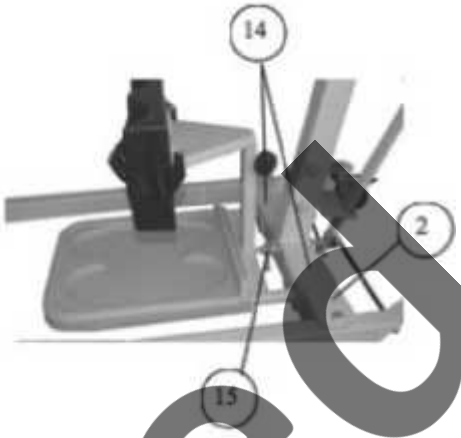

Conectarea cablajelor electrice (numerotarea corespunde figurii de jos)
Continuați după cum urmează:

- Pentru a conecta cablurile electrice ale dispozitivului de acționare (1), introduceți ștecărul electric (5) în priza corespunzătoare (4) a unității de control (3).
- Pentru a conecta cablurile electrice ale panoului de comandă (14), introduceți ștecărul electric (7) în priza corespunzătoare (6) ale unității de control (3).

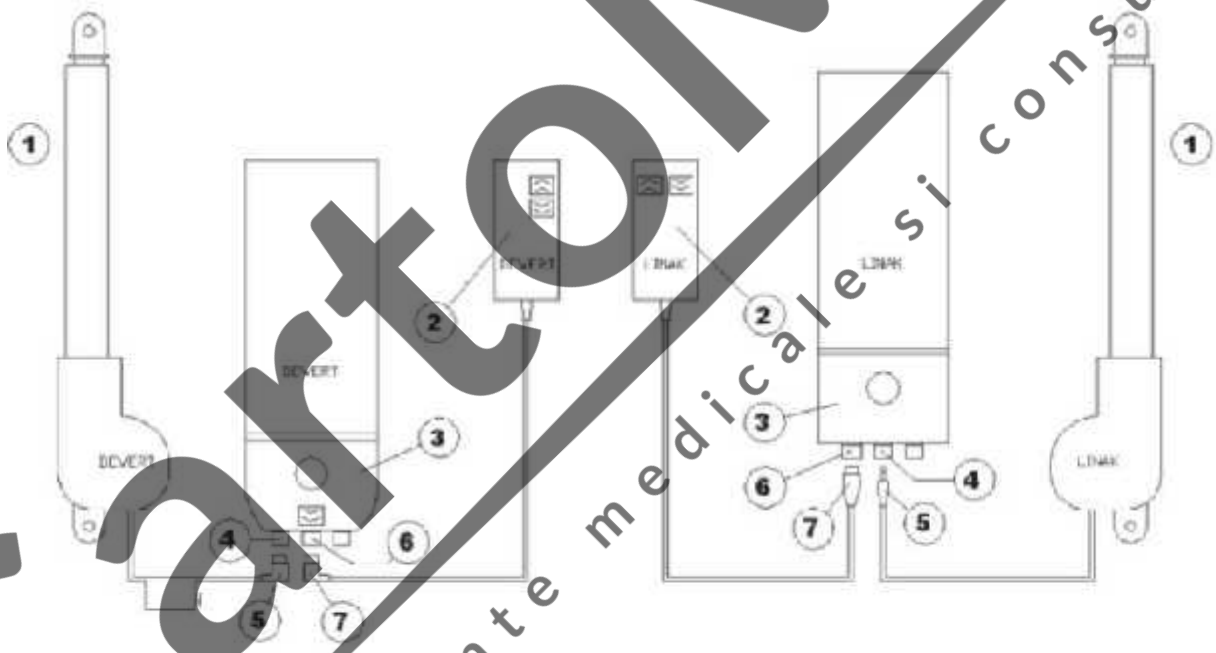

Pentru o utilizare corectă și pentru siguranța Operatorului și a Utilizatorului, este necesar ca șuruburile, bolțurile și piulițele să fie strânse folosind cheia corectă de strângere.
Din acest motiv, personalul însărcinat cu montajul, atât cel pentru prima utilizare, cât și cel care urmează unei demontări în vederea transportării sau reparației, trebuie să folosească o cheie dinamometrică calibrată și să strângă elementele conform cheilor enumerate în continuare.

În desen, unde este indicată cheia, respectați acea valoare.
Dacă scrie ”strâns până la capăt”, strângeți piulița până la contactul cu suprafața și anularea jocului axial.

CartoMed echipamente medicale si consumabile

Acolo unde nu scrie nimic, strângeți manual până la fixarea completă.
Componenta indicată cu ”angular anti-strivire bază”, este disponibilă, la cerere.

Modelele seria 300

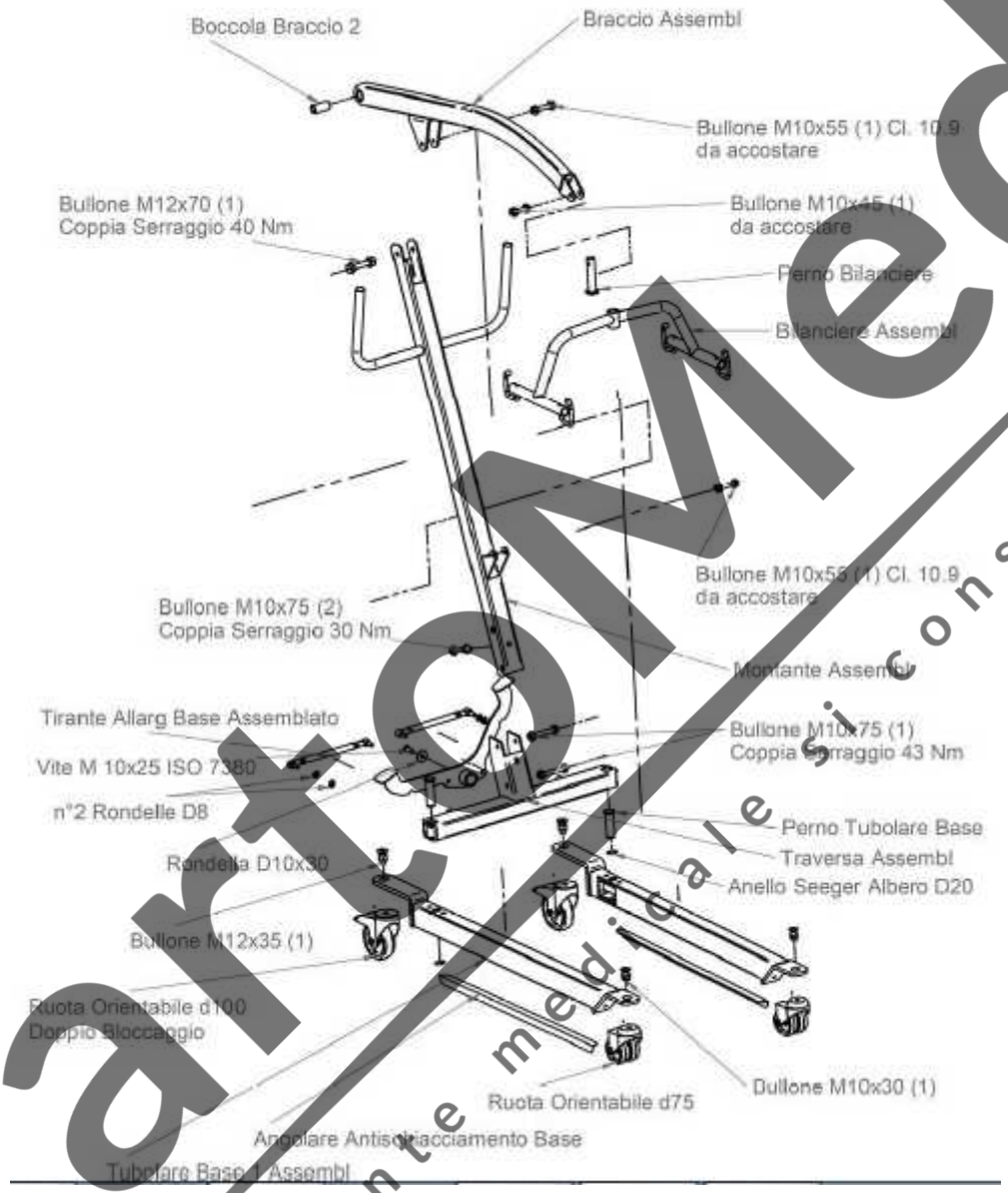

Boccola Braccio 2 = bucșă brat 2
Braccio Assembl = braț asamblat
Bullone da accostare M10x55 (1) Cl. 10.9 = Bolț de strângere până la capăt
Bullone da accostare M10x45 (1) = Bolț de strângere până la capăt
Perno Bilanciere = pivot greutate de echilibrare
Bilanciere Assembl = greutate de echilibrare asamblată
Bullone da accostare M10x55 (1) Cl. 10.9 = Bolț de strângere până la capăt
Montante assembl = montant asamblat
Bullone M10x75 (1) Coppia Serraggio 43 Nm = Bolț M10x75 (1) Cheie de strângere 43 Nm
Perno Tubolare Base = Pivot tubular bază
Traversa assembl = traversă asamblată
Anello Seeger Albero D20 = Inel Seeger Arbore D20

CartoMed echipamente medicale și consumabile

Bullone M10x30 (1) = Bolț
Ruota Orientabile d75 = roată orientabilă d75
Angolare Antischiacciamento Base = Unghiular anti-strivire bază
Tubolare Base 1 Assembl = tub bază 1 asamblat
Ruota Orientabile d100 Doppio Bloccaggio = Roată orientabilă d100 cu dublă blocare
Bullone M12x35 (1) = Bolț
Rondella D10x30 = Șaibă
n°2 Rondelle D8 = nr. 2 șaibe D8
Vite M 10x25 ISO 7380 = Șurub
Tirante Allarg Base Assemblato = lonjeron lărgire bază asamblat
Bullone M10x75 (2) Coppia Serraggio 30 Nm = Bolț M10x75 (2) Cheie de strângere 30 Nm
Bullone M12x70 (1) Coppia Serraggio 40 Nm = Bolț M12x70 (1) Cheie de strângere 40 Nm

Modele seria 500

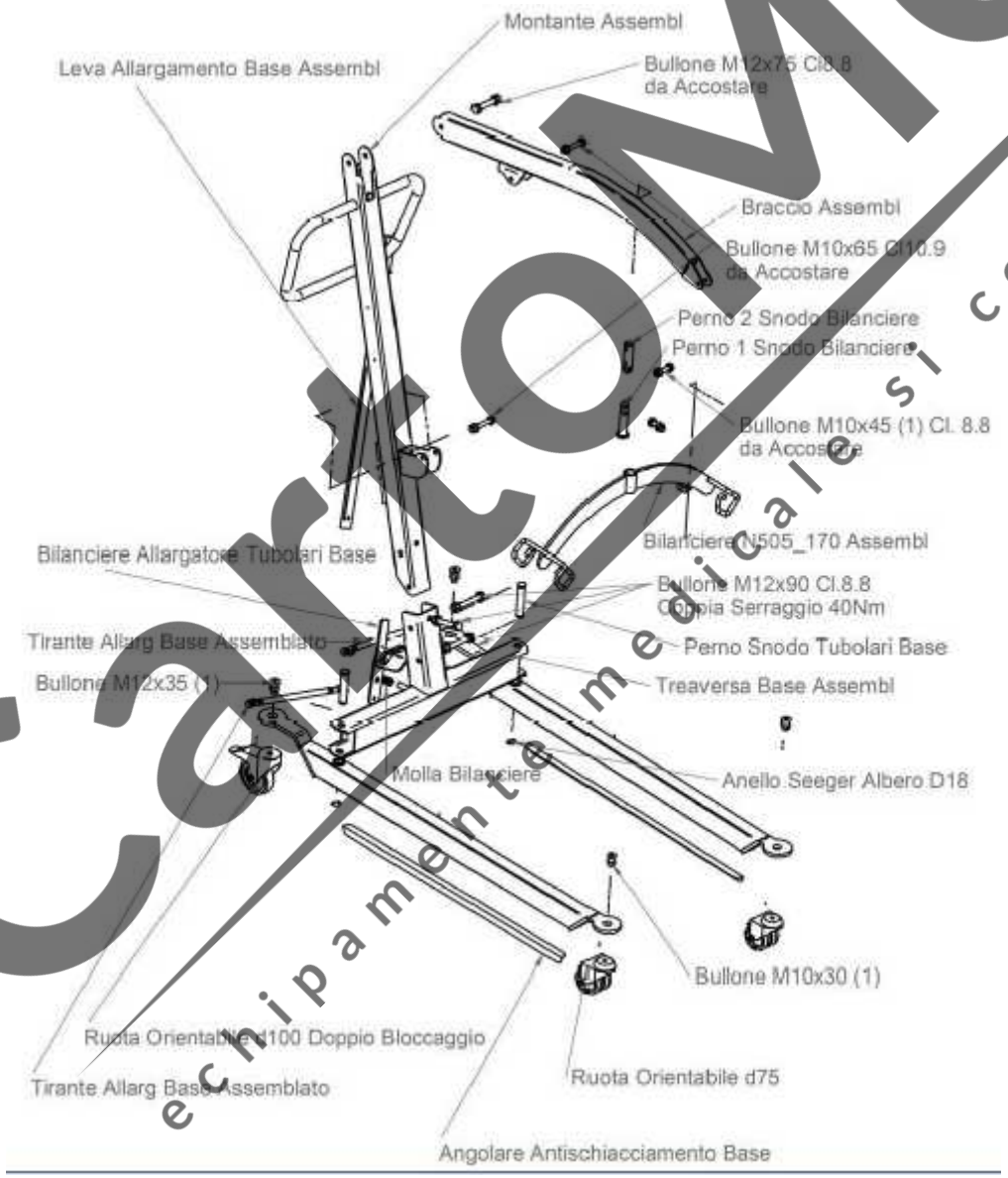

Montante Assembl = Montant asamblat
Bullone da accostare M12x75 Cl8.8 = Bolț de strângere până la capăt
Braccio Assembl = braț asamblat

CartoMed echipamente medicale si consumabile

Bullone da accostare M10x65 Cl10.9 = Bolț de strângere până la capăt
Perno 2 Snodo Bilanciere = Pivot 2 joncțiune greutate de echilibrare
Perno 1 Snodo Bilanciere = Pivot 1 joncțiune greutate de echilibrare
Bullone da accostare M10x45 (1) Cl. 8.8 = Bolț de strângere până la capăt
Bilanciere N505_170 Asseml = Greutate de echilibrare asamblată
Bullone M12x90 Cl. 8.8 Coppia Serraggio 40Nm = Bolț M12x90 Cl. 8.8 Cheie de strângere 40Nm
Perno Snodo Tubolari Base = Pivot joncțiune tub bază
Traversa Base Assembl = Traversă bază asamblată
Anello Seeger Albero D18 = Inel Seeger Arbore D18
Bullone M10x30 (1) = Bolț M10x30 (1)
Ruota Orientabile d75 = Roată orientabilă d75
Angolare Antischiacciamento Base = Unghiular anti-alunecare bază
Tirante Allarg Base Assemblato = lonjeron lărgire bază asamblat
Ruota Orientabile d100 Doppio Bloccaggio = Roată orientabilă d100 cu dublă blocare
Bullone M12x35 (1) = Bolț M12x35 (1)
Molla Bilanciere = Arc greutate de echilibrare
Tirante Allarg Base Assemblato = lonjeron lărgire bază asamblat
Bilanciere Allargatore Tubolari Base = Greutate de lărgire tub bază
Leva Allargamento Base Assembl = Pârghie lărgire bază asamblată

CartoMed
echipamente medicale si consumabile

Modelele seria 700 şi 800

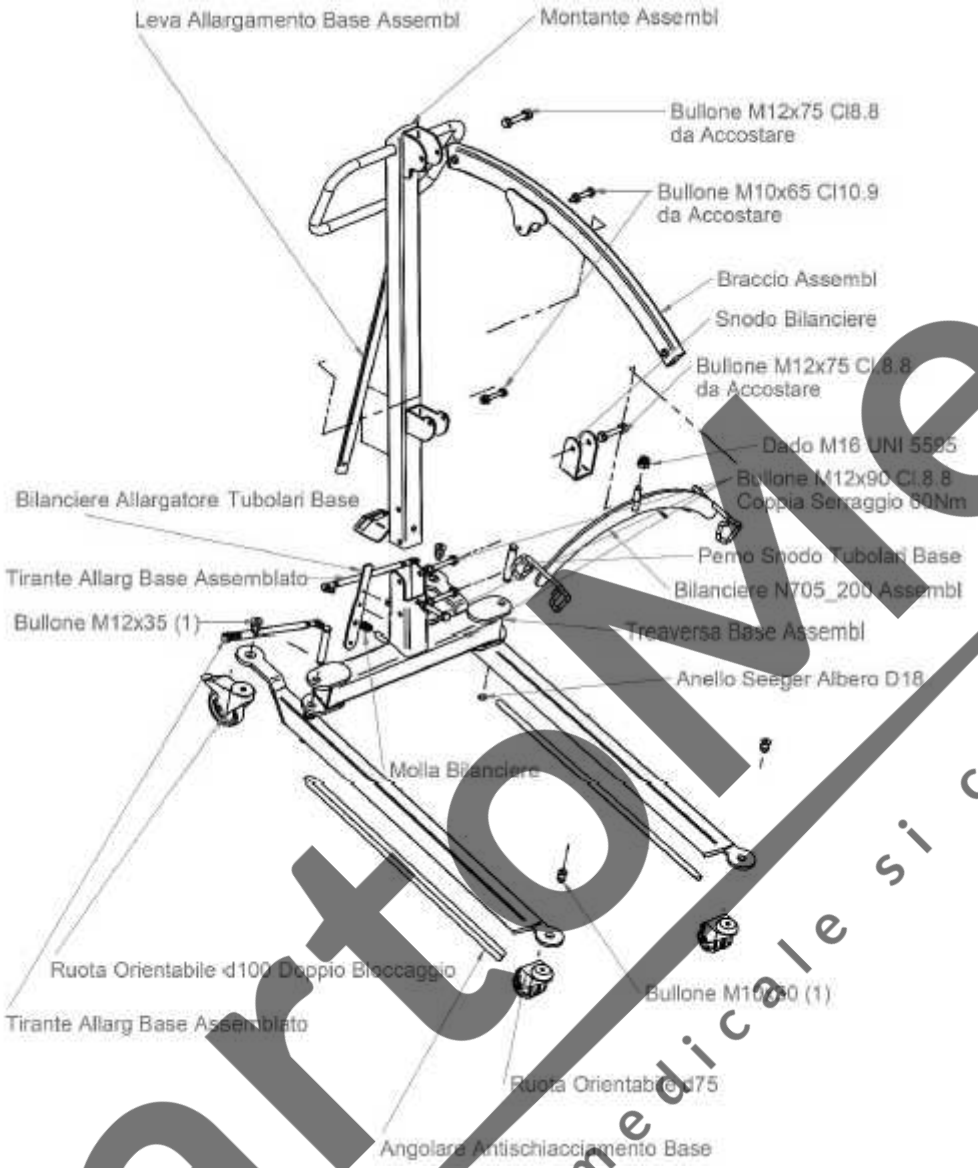

Montante Assembl = Montant asamblat
Bullone da accostare M12x75 Cl. 8.8 = bolț de strângere până la capăt
Bullone da accostare M10x65 Cl. 10.9 = bolț de strângere până la capăt
Braccio Assembl = Braț asamblat
Snodo Bilanciere = Joncțiune asamblată
Bullone da accostare M12x75 Cl. 8.8 = bolț de strângere până la capăt
Dado M16 UNI 5595 = Piuliță
Bullone M12x90 Cl. 8.8 Coppia Serraggio 60Nm = bolț M12x90 Cl.8.8 Cheie de strângere 60 Nm
Perno Snodo Tubolari Base = Pivot joncțiune tub bază
Traversa Base Assembl = Traversă bază asamblată
Anello Seeger Albero D18 = Inel Seeger Arbore D18
Bullone M10x30 (1) = Bolț M10x30 (1)
Ruota Orientabile d75 = Roată orientabilă d75
Angolare Antischiacciamento Base = Unghiular anti-alunecare bază

Cartolmed echipamente medicale si consumabile

Tirante Allarg Base Assemblato = lonjeron lărgire bază asamblat
Ruota Orientabile d100 Doppio Bloccaggio = Roată orientabilă d100 cu dublă blocare
Bullone M12x35 (1) = Bolț M12x35 (1)
Molla Bilanciere = Arc greutate de echilibrare
Tirante Allarg Base Assemblato = lonjeron lărgire bază asamblat
Bilanciere Allargatore Tubolari Base = Greutate de lărgire tub bază
Leva Allargamento Base Assembl = Pârghie lărgire bază asamblată

NB: la modelele din seria 800, brațul de ridicare și greutatea de echilibrare sunt înlocuite de verticalizator. Brațul amintit nu are bolțuri de strâns, iar bolțul M12x75 care articulează brațul de coloana verticală, este blocat de un știft și nu de un bolț.

6.2 Verificarea instalării corecte

Pentru a verifica dacă instalarea a fost efectuată corect, urmați pașii de mai jos:

1. Verificați ca toate șuruburile și bolțurile să fie strânse prin modalitățile și cu cheile de strângere menționate în paragraful despre montare.
2. Verificați funcționarea mecanismului de variere a lățimii bazei, acționând pedala/pârghia manuală.
3. Verificați sistemul de ridicare/coborâre a elevatorului electric/hidraulic, efectuând 5 cicluri de mișcare fără nicio persoană la bord, de la punctul cel mai de jos până la punctul cel mai înalt și verificând funcționarea corectă și lipsa frecării sau a zgomotelor anormale.
4. Dacă rezultatul punctului precedent este pozitiv, refaceți același test cu o greutate la bord egală cu sarcina maximă, verificând funcționarea corectă și lipsa frecării sau a zgomotelor anormale.
5. Verificați funcționarea roților pivotante, controlând să nu existe jocuri și ca acestea să se miște liber.
6. Parcurgeți 50 metri de traseu liniar și faceți dispozitivul să se rotească în jurul propriului ax de 5 ori într-un sens și de 5 ori în direcția opusă, fără sarcină și apoi repetați operațiunile cu sarcina maximă, și verificând funcționarea corectă și lipsa frecării sau a zgomotelor anormale.
7. Puneți sarcina maximă pe dispozitiv, frânați roțile și verificați că acesta nu se mișcă.
8. Verificați starea unității de susținere a corpului folosită și a bateriei.
9. Verificați prezența încărcătorului de baterie și conexiunea cu aceasta.
10. Verificați etichetele și, dacă în documentul fiscal care însoțește dispozitivul este menționat numărul de serie, verificați corespondența dintre acesta din urmă și cel indicat pe etichetă.
11. Verificați prezența manualului de utilizare și prezența și starea etichetelor, după cum este indicat în paragraful despre respectivele etichete.
12. Efectuați toate controalele și verificările enumerate în capitolul privind întreținerea.
13. Verificați ca pe traseele unde urmează a fi utilizat dispozitivul, să existe acces și spații de manevră corespunzătoare.
14. Înregistrați verificarea instalației în registrul paragrafului privind întreținerea, menționând indicația ”VERIFICARE INSTALARE CORECTĂ”.

CartoMed echipamente medicale și consumabile

7. Caracteristicile tehnice

În continuare, vor fi ilustrate modelele dispozitivului, cu indicațiile privind părțile componente.

7.1 Modelele şi componentele Art. N305-150

Greutate piese demontabile pentru transport: bază, coloană, braț cu greutate de echilibrare

1) Dispozitiv de acționare pentru ridicare (150 kg) cu dispozitiv de coborâre de urgență
2) Mâner
3) Panou de comandă
4) Unitate de control Dewert cu dispozitiv de coborâre de urgență
5) Platformă deschidere/închidere brațe
6) Bază structură
7) Coloană portantă
8) Braț de ridicare cu greutate de echilibrare
9) Baterie extractibilă

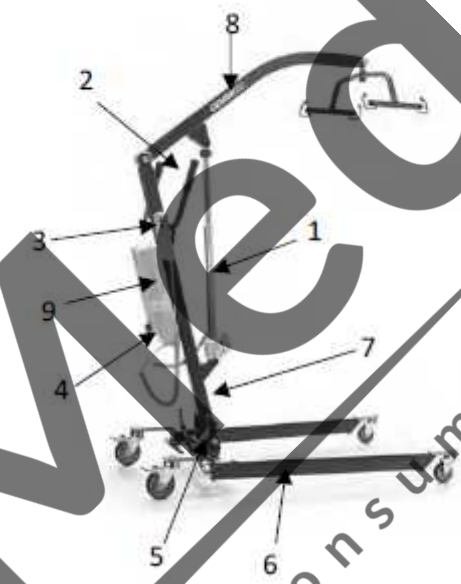

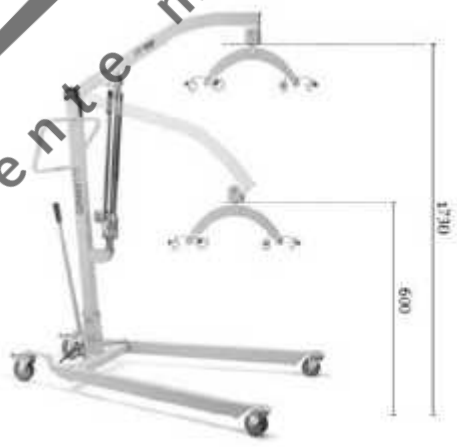

7.2 Modelele şi componentele Art. N315-150

1) Dispozitiv de acționare pentru ridicare (150 kg) cu dispozitiv de coborâre de urgență

CartoMed echipamente medicale si consumabile

2) Mâner
3) Panou de comandă
4) Unitate de control Dewert cu dispozitiv de coborâre de urgență
5) Platformă deschidere/închidere brațe
6) Bază structură
7) Coloană portantă
8) Braț de ridicare cu greutate de echilibrare
9) Baterie extractibilă

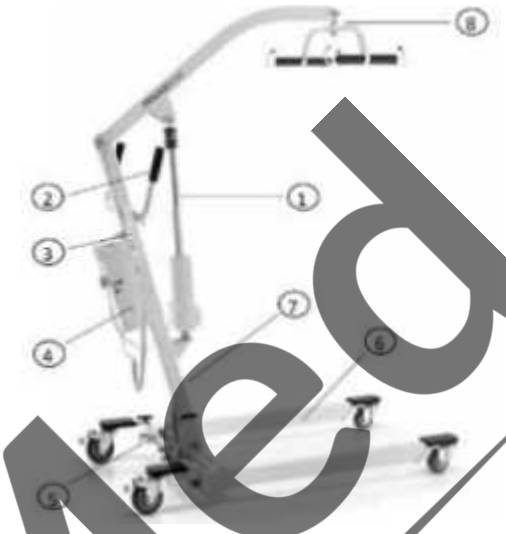

Greutate piese demontabile pentru transport: bază, coloană, braț cu greutate de echilibrare

CartoMed echipamente medicale si consumabile

7.3 Modelele și componentele Art. N505-170

1) Mâner

2) Coloană portantă
3) Pârghie deschidere/închidere brațe
4) Bază structură
5) Supapă de descărcare pentru coborâre
6) Pompă hidraulică
7) Pârghie de comandă pentru ridicare
8) Braț de ridicare cu greutate de echilibrare

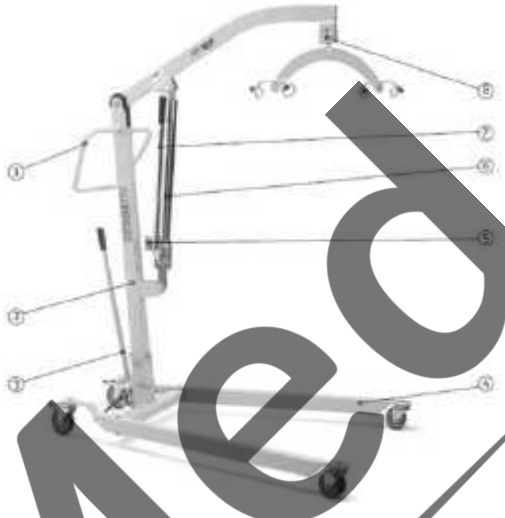

Greutate piese demontabile pentru transport: bază, coloană, braț cu greutate de echilibrare

7.4 Modelele şi componentele Art. N515-150

1) Dispozitiv de acționare pentru ridicare (150 kg) cu dispozitiv de coborâre de urgență

CartoMed echipamente medicale și consumabile

2) Mâner
3) Panou de comandă
4) Unitate de control Dewert cu dispozitiv de coborâre de urgență
5) Pârghie deschidere/închidere brațe
6) Bază structură
7) Coloană portantă
8) Baterie extractibilă
9) Braț de ridicare cu greutate de echilibrare

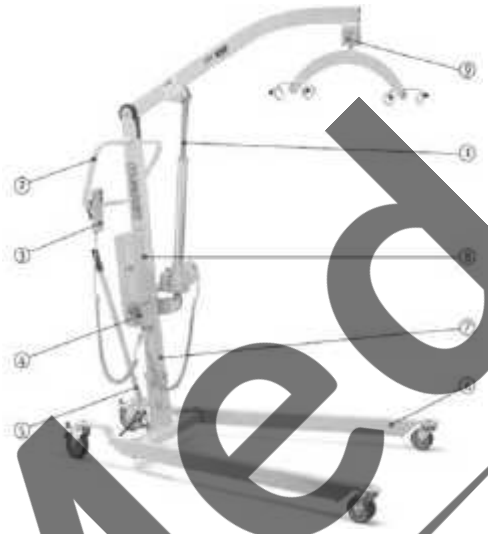

Greutate piese demontabile pentru transport: bază, coloană, braț cu greutate de echilibrare

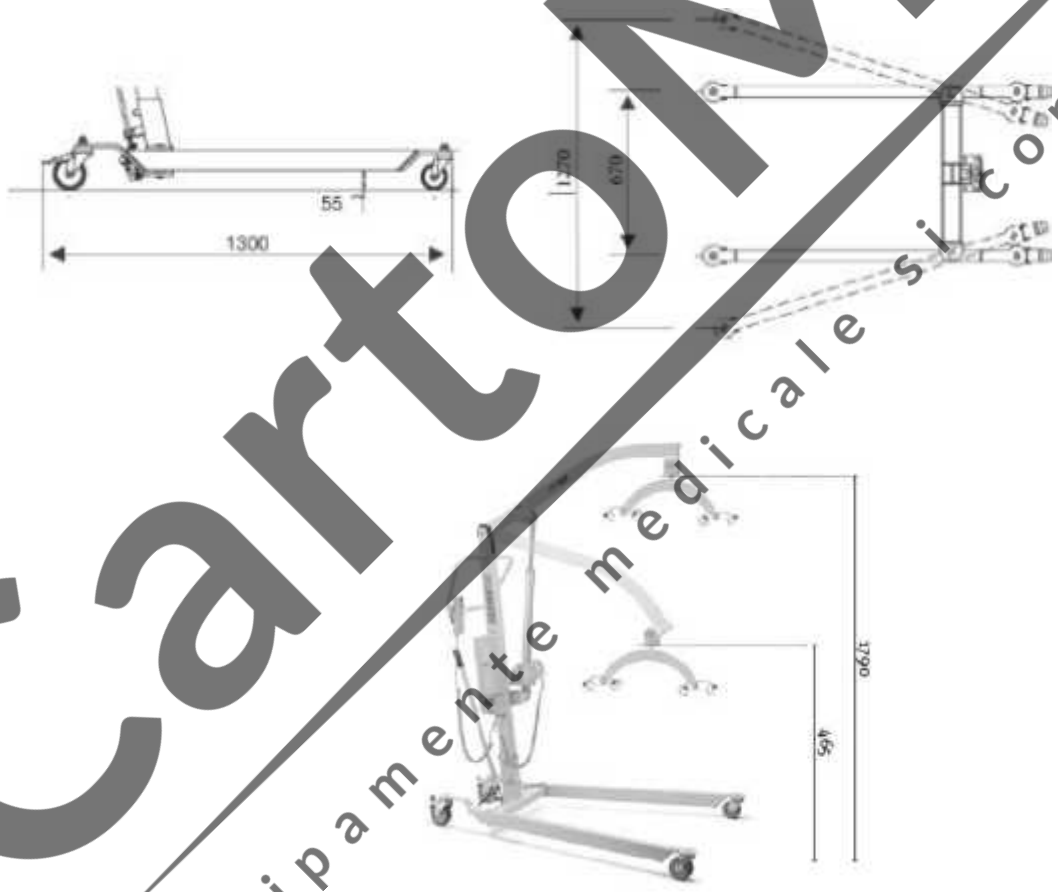

CartoMed echipamente medicale și consumabile

7.5 Modelele şi componentele Art. N705-200

1) Mâner
2) Coloană portantă

3) Pârghie deschidere/închidere brațe
4) Bază structură
5) Supapă de descărcare pentru coborâre
6) Pompă hidraulică
7) Pârghie de comandă pentru ridicare
8) Braț de ridicare cu greutate de echilibrare

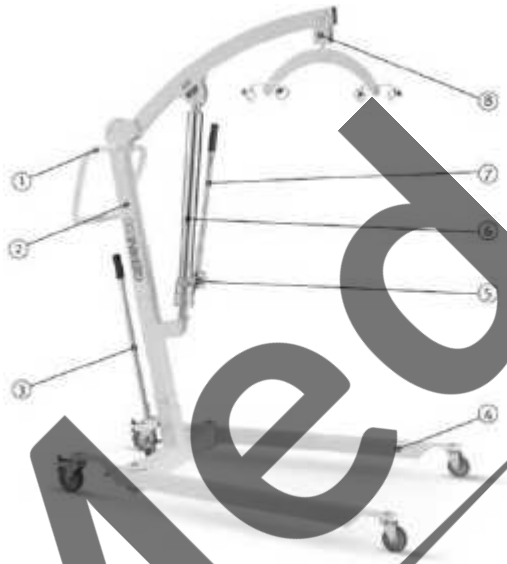

Greutate piese demontabile pentru transport: bază, coloană, braț cu greutate de echilibrare

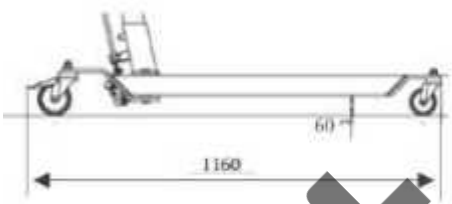

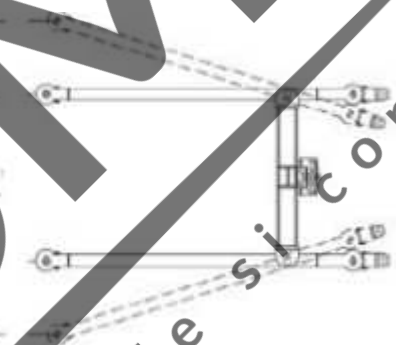

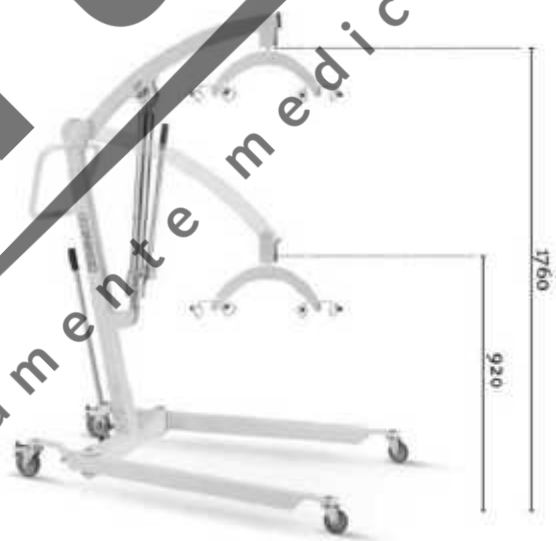

CartoMed
echipamente medicale si consumabile

7.6 Modelele și componentele Art. 715-170

1) Dispozitiv de acționare pentru ridicare cu dispozitiv de coborâre de urgență
2) Mâner
3) Panou de comandă
4) Unitate de control Dewert cu dispozitiv de coborâre de urgență
5) Pârghie deschidere/închidere brațe
6) Bază structură
7) Coloană portantă
8) Baterie extractibilă
9) Braț de ridicare cu greutate de echilibrare

Greutate piese demontabile pentru transport: bază, coloană, braț cu greutate de echilibrare

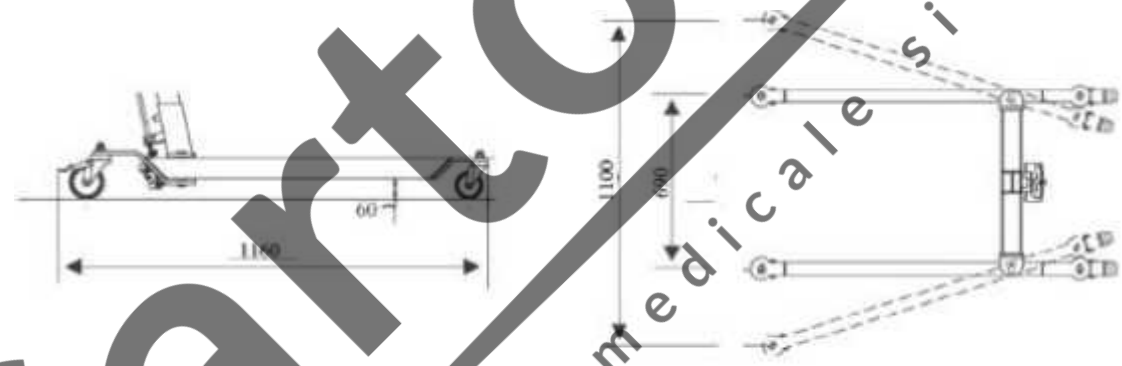

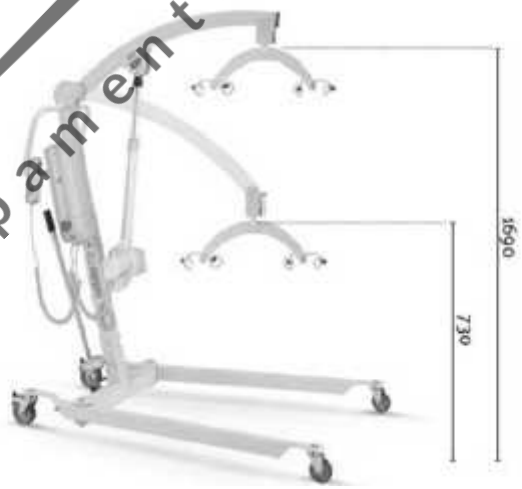

CartoMed echipamente medicale și consumabile

7.7 Modelele și componentele Art. N715-200

1) Mâner
2) Baterie extractibilă
3) Panou de comandă
4) Unitate de control Linak cu dispozitiv de coborâre de urgență
5) Pârghie de deschidere/închidere brațe
6) Bază structură
7) Coloană portantă
8) Dispozitiv de acționare pentru ridicare (200 kg)
9) Braț de ridicare cu greutate de echilibrare

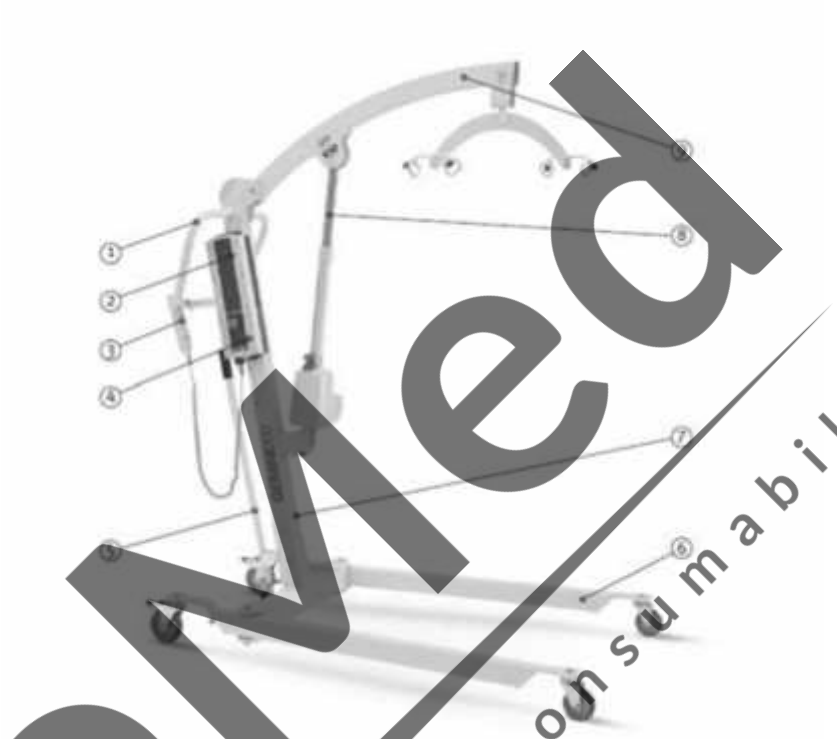

Greutate piese demontabile pentru transport: bază, coloană, braț cu greutate de echilibrare

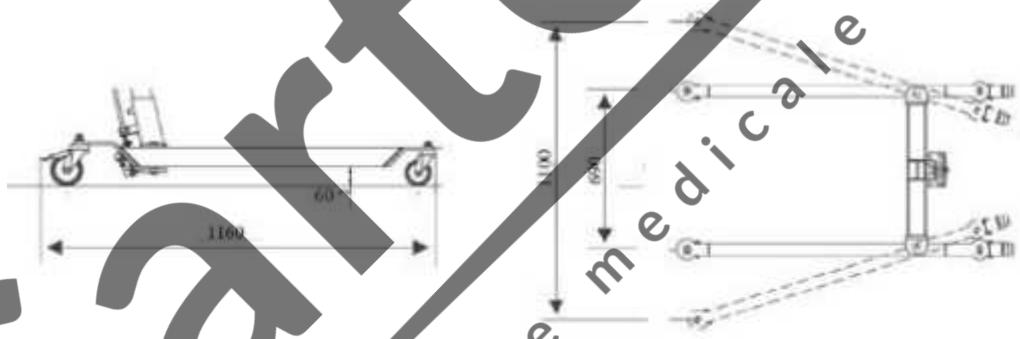

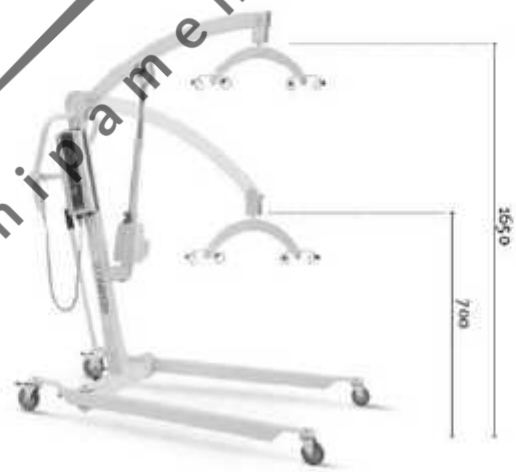

CartoMed
echipamente medicale si consumabile

7.8 Modelele și componentele Art. N815-170, N825-170

1) Dispozitiv de acționare pentru ridicare cu dispozitiv de coborâre de urgență
2) Mâner
3) Panou de comandă
4) Unitate de control Dewert cu dispozitiv de coborâre de urgență
5) Pârghie deschidere/închidere brațe
6) Bază structură
7) Coloană portantă
8) Baterie extractibilă
9) Platformă/genunchieră
10) Braț de verticalizare (N7951)
11) Braț de verticalizare (N7952)

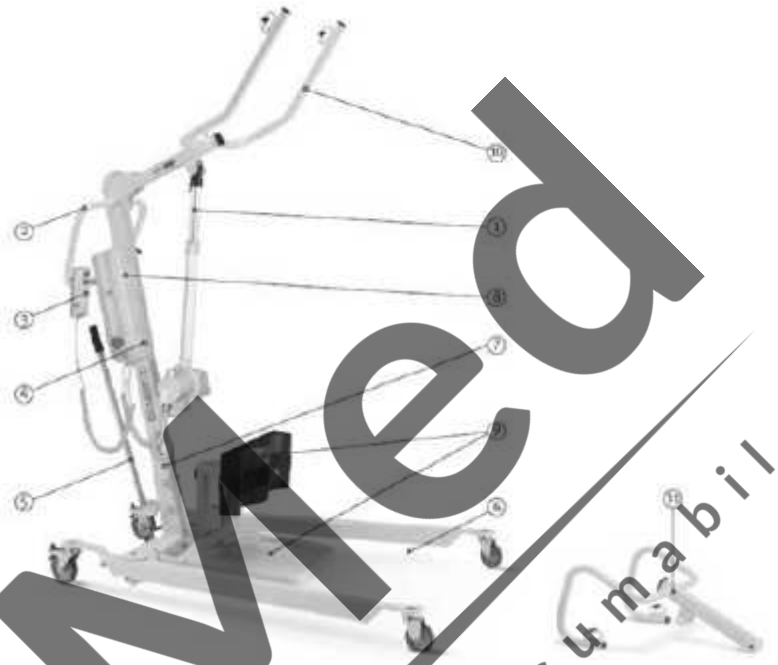

Greutate piese demontabile pentru transport: bază, coloană, braț cu greutate de echilibrare

N815-170 N825-170

CartoMed echipamente medicale si consumabile

7.9 Modelele și componentele Art. N815-200, N825-200

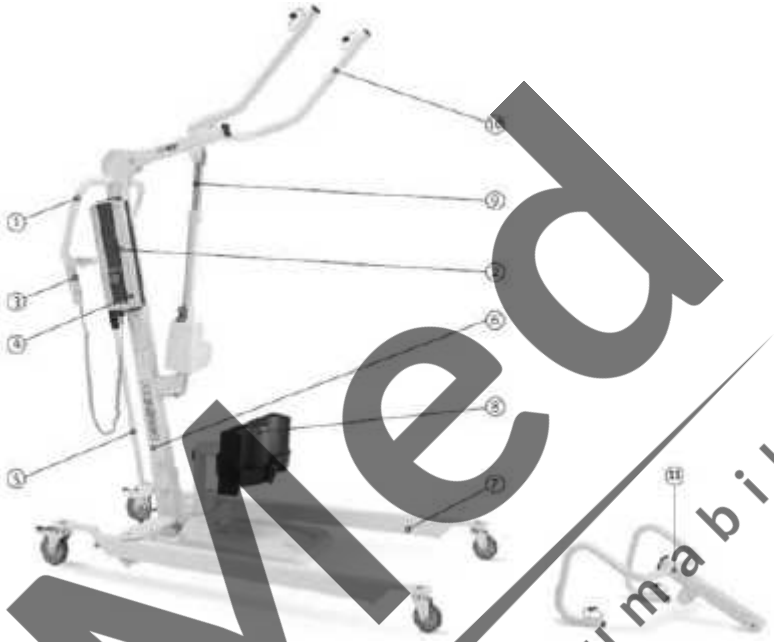

1) Mâner
2) Baterie extractibilă
3) Panou de comandă
4) Unitate de control Linak cu dispozitiv de coborâre de urgență
5) Pârghie de deschidere/închidere
6) Coloană portantă
7) Bază structură
8) Platformă/genunchieră
9) Dispozitiv de acționare pentru ridicare (200 kg)
10) Braț de verticalizare (N7951)
11) Braț de verticalizare (N7952)

Greutate piese demontabile pentru transport: bază, coloană, braț cu greutate de echilibrare

N815-200

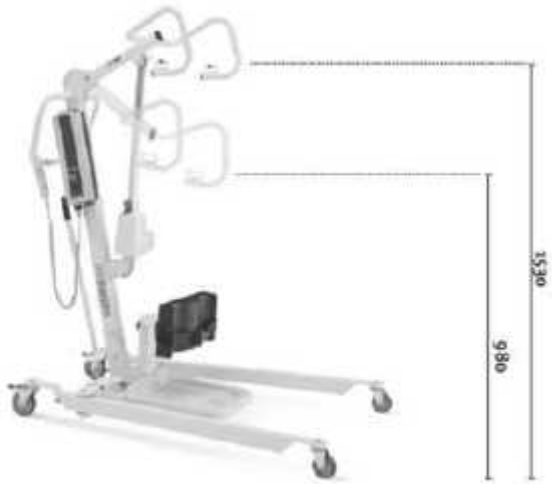

N825-200

CartoMed echipamente medicale si consumabile

MODEL	MASĂ DISPOZITIV (FĂRĂ UNITATE DE SUSȚINERE A CORPULUI)	PARTEA CEA MAI GREA A ELEVATORULUI	MASA CELEI MAI GRELE PĂRȚI A ELEVATORULUI	RAZA DE CURBURĂ	SARCINĂ MAXIMĂ ADMISĂ
N305-150	kg. 34,50	Baza	17,5 kg	650 mm	kg. 150
N315-150	kg. 35,00	Baza	17,5 kg	650 mm	kg. 150
N505-170	kg. 45,00	Baza	21 kg	740 mm	kg. 170
N515-150	kg. 44,40	Baza	21 kg	740 mm	kg. 150
N705-200	kg. 50,00	Baza	21,5 kg	750 mm	kg. 200
N715-170	kg. 50,00	Baza	21,5 kg	750 mm	kg. 170
N715-200	kg. 52,00	Baza	21,5 kg	750 mm	kg. 200
N815-170	kg. 52,00	Baza	21,5 kg	750 mm	kg. 170
N825-170	kg. 52,00	Baza	21,5 kg	750 mm	kg. 170
N815-200	kg. 54,00	Baza	21,5 kg	750 mm	kg. 200
N825-200	kg. 54,00	Baza	21,5 kg	750 mm	kg. 200

ATENȚIE!

Dacă elevatorul, greutatea de echilibrare și hamul/unitatea de susținere a corpului au sarcină maximă diferită, adoptați ca sarcină maximă a întregului dispozitiv cea mai mică sarcină dintre cele trei.

CartoMed
echipamente medicale si consumabile

Alte dimensiuni în mm

Seria 300

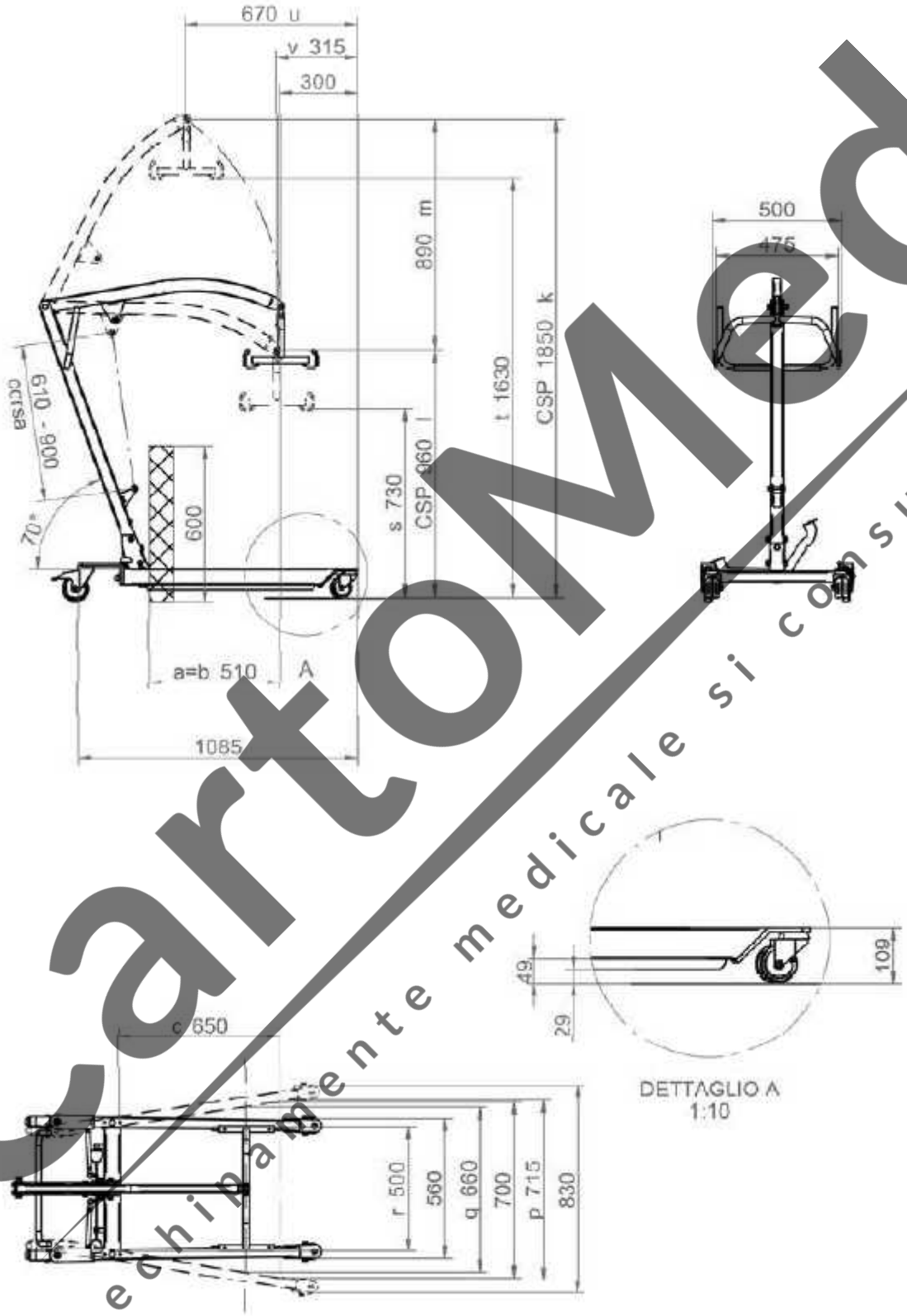

Cote alternative:

	s	t	cursă	l	m	k	u	v
Disp. de acționare electric	600mm	1570mm	575mm - 875mm	830mm	970mm	1795mm	590mm	350mm
Disp. de acționare hidraulic	730mm	1630mm	610mm – 900mm	960mm	890mm	1850mm	670mm	315mm

CartoMed echipamente medicale si consumabile

Seria 500

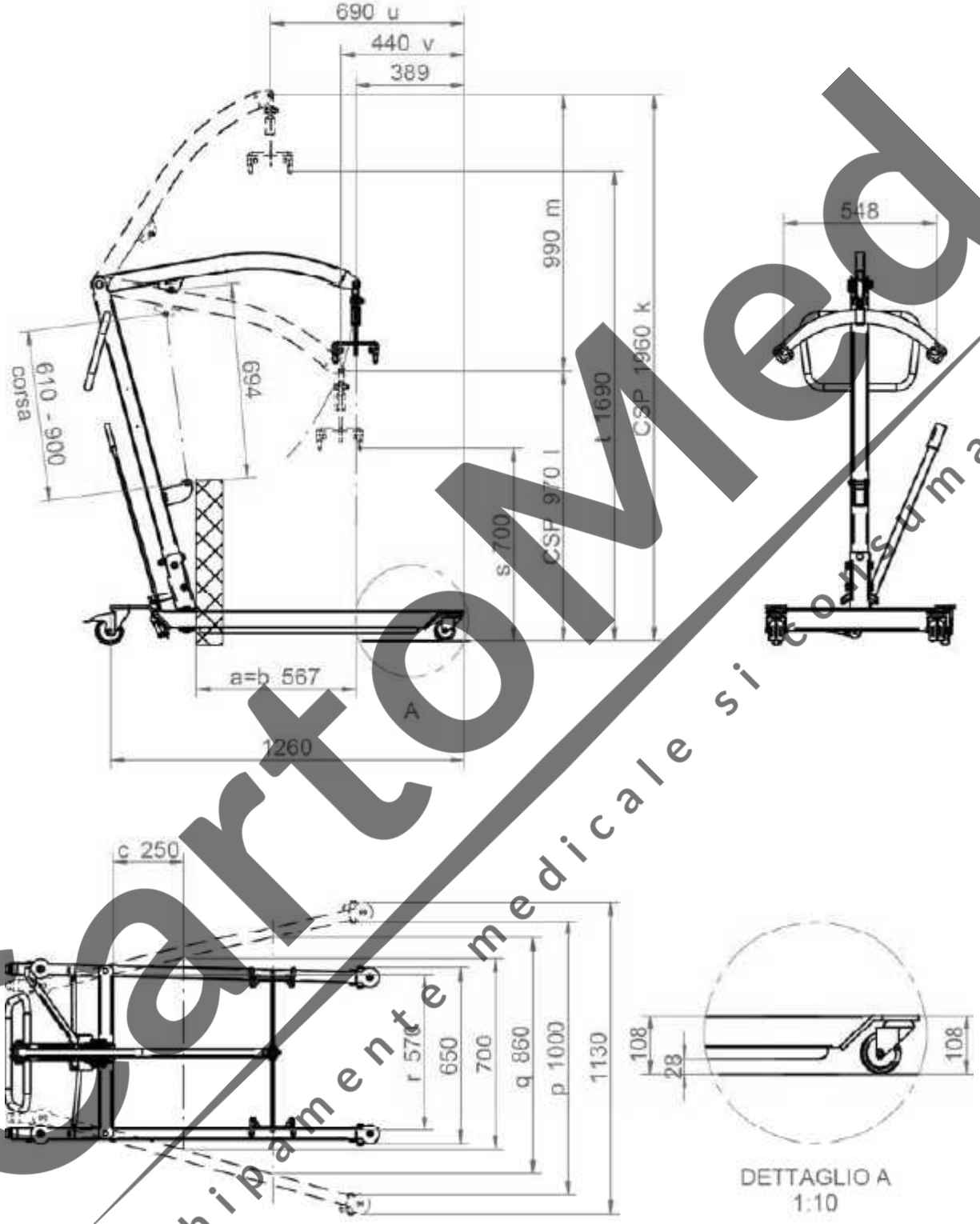

Cote alternative:

	s	t	cursă	l	m	k	u	v
Disp. de acționare electric	560mm	1610mm	575mm-875mm	830mm	1050mm	1890mm	620mm	510mm
Disp. de acționare hidraulic	700mm	1690mm	610mm – 900mm	970mm	990mm	1960mm	690mm	440mm

CartoMed
echipamente medicale si consumabile

Seria 700 (seria 800 diferă prin brațul superior, baza și coloana sunt echivalente)

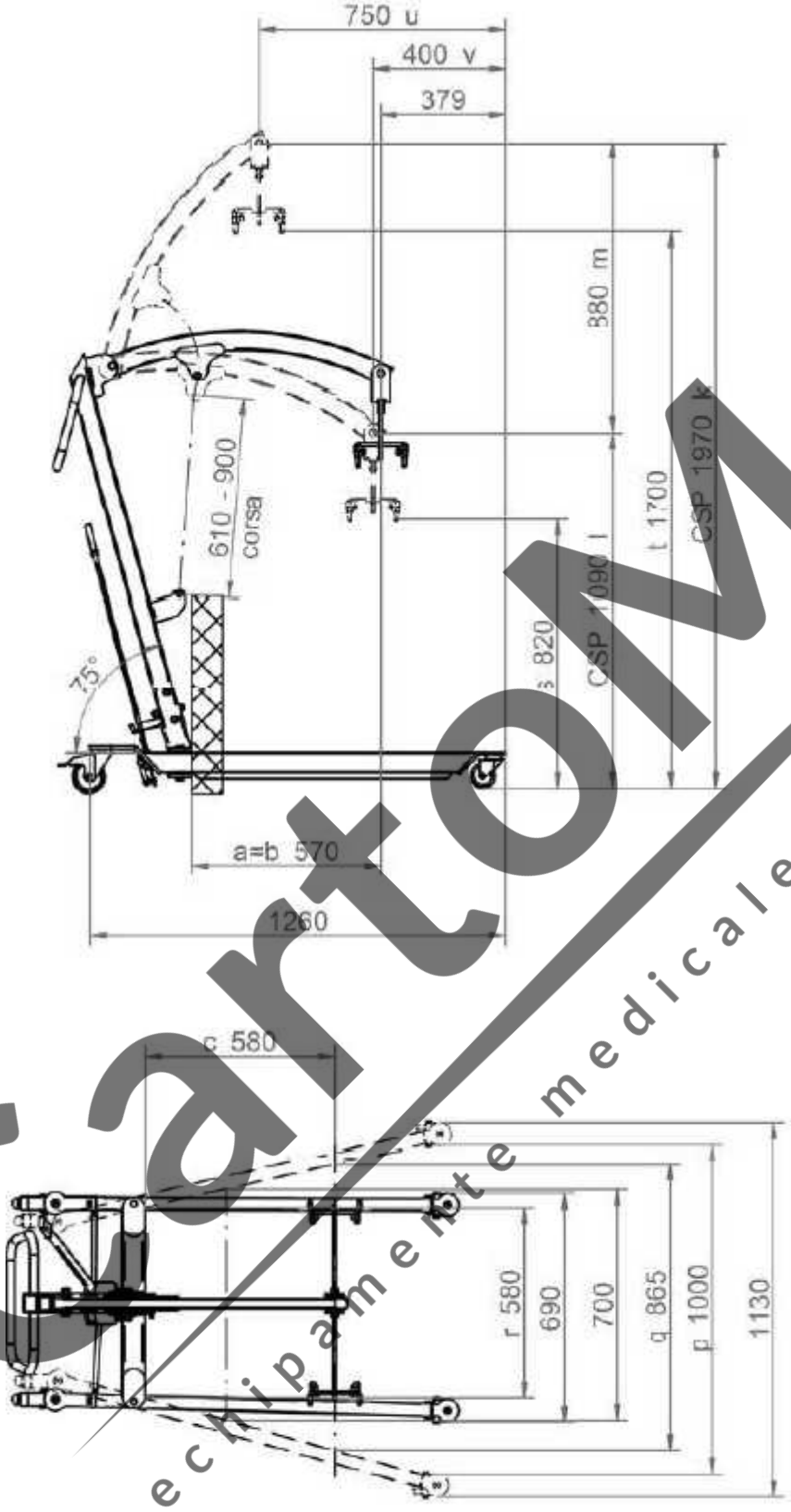

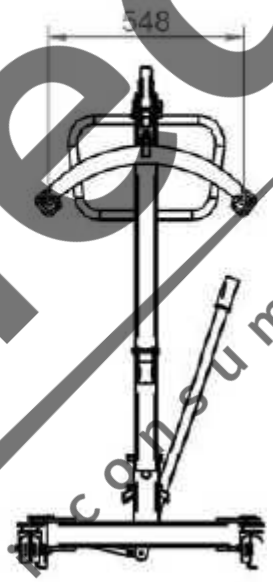

CartoMed
echipamente medicale sau consumabile

Cote alternative:

	s	t	cursă	l	m	k	u	v
Disp. de acționare electric	710mm	1630mm	575mm-875mm	980mm	925mm	1900mm	660mm	350mm
Disp. de acționare hidraulic	820mm	1700mm	610mm–900mm	1090mm	880mm	1970mm	750mm	400mm

Condiții ambientale de transport și depozitare

Temperatura: minim +5°C – maxim 40°C 93% HR

Condiții ambientale de utilizare

Temperatura: minim +5°C – maxim 40°C

Umiditate: 15% - 93%

Presiune atmosferică: 700 – 1060 hPa

Nivel putere sonoră ponderată A: sub 70 dbA

Specificații tehnice

Părți aplicate: tip B

Clasa de izolare: sursă electrică internă

Clasa de izolare încărcător baterii: Clasa II

Clasa de protecție IP dispozitiv: IPx4

Clasa de protecție IP încărcător baterii: IPx0

Prevăzute pentru a fi utilizate într-un MEDIU BOGAT ÎN OXIGEN: NU

Funcționare intermitentă: duty cycle (ciclu activ) de 10%, cu o funcționare maximă consecutivă de două minute, după cum urmează:

Funcționare continuă: maximum 2 minute.

Ciclu de utilizare: pentru fiecare 2 minute de funcționare (motor pornit), așteptați 18 minute (motor oprit) pentru a permite eliberarea căldurii acumulate.

Alimentare (încărcător baterii): 240VAC, 50 Hz, monofazic

Sursă de alimentare internă: 24VDC, baterii reîncărcabile

Putere încărcător baterii: 42VA

Curent absorbit dispozitiv: 8,5 A

7.10 Interfață utilizator

Interfața pentru utilizator a dispozitivului este alcătuită din butoane și pârghii prin intermediul cărora se reglează/comandă dispozitivul.

1. Platformă pentru reglarea lățimii bazei: reducerea distanței
2. Platformă pentru reglarea lățimii bazei: mărirea distanței
3. Buton urcare
4. Buton coborâre
5. Buton de urgență

CartoMed echipamente medicale si consumabile

6. Led stare încărcare baterie
7. Dispozitiv de coborâre de urgență
8. Pârghie verticală pentru reglarea bazei
9. Dispozitiv de acționare împingător hidraulic
10. Supapă pentru coborârea împingătorului hidraulic
11. Frână staționare roată pivotantă acționabilă cu piciorul

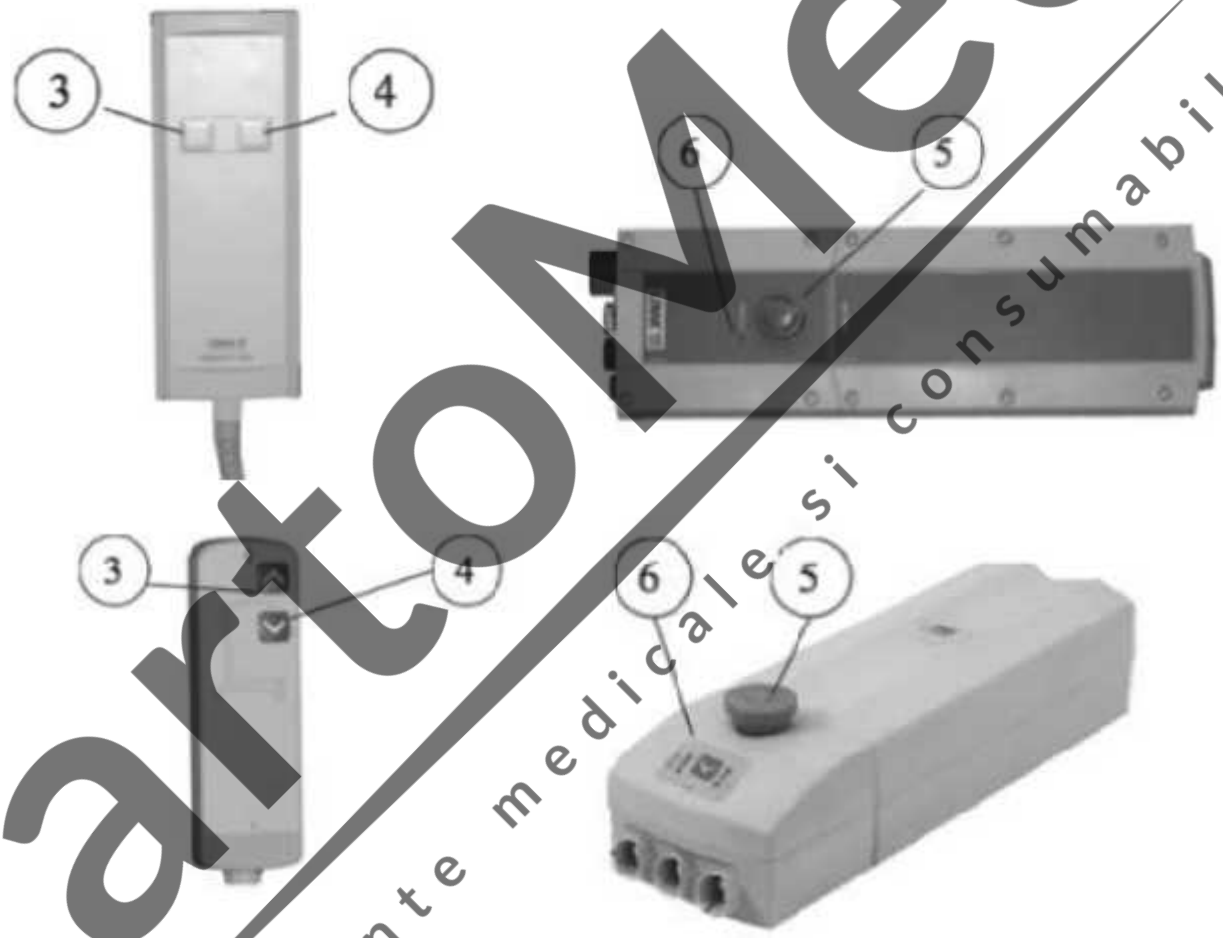

CartoMed
echipamente medicale si consumabile

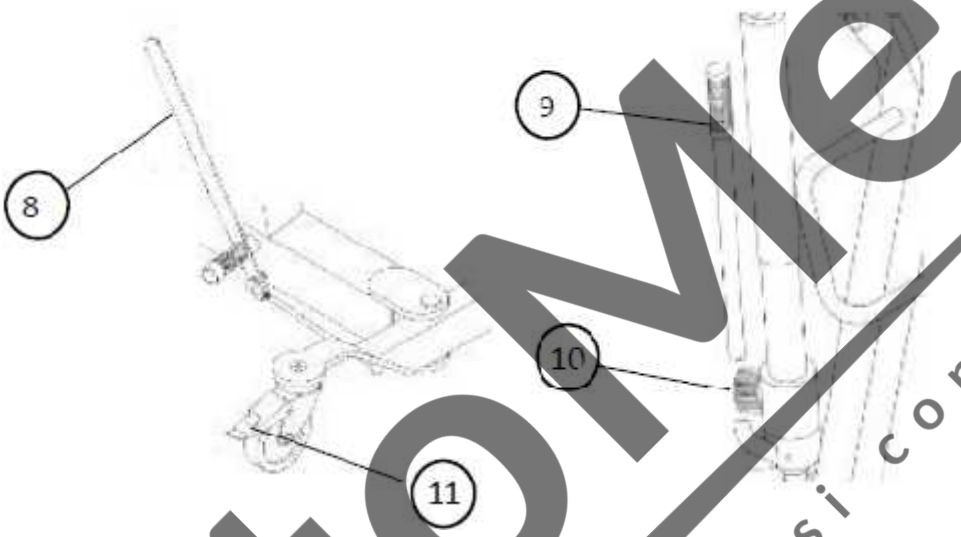

7.11 Etichetarea

Etichetele și marcajele reprezintă informații necesare pentru garantarea unei utilizări sigure a dispozitivului, care figurează pe dispozitivul în sine. Mai mult decât atât, acestea garantează trasabilitatea corectă a acestuia. În caz de deteriorări, pierdere sau uzură, contactați producătorul pentru înlocuirea acestora.

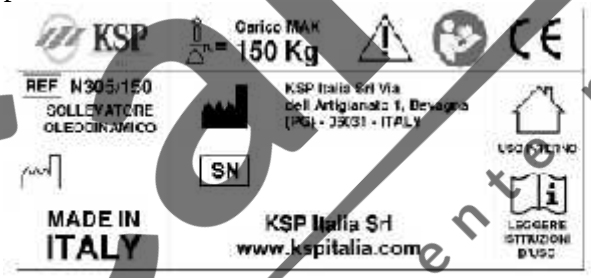

CartoMed echipamente medicale si consumabile

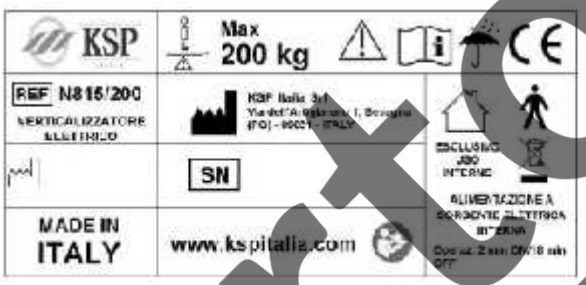

CartoMed
Equipment medical consumabile

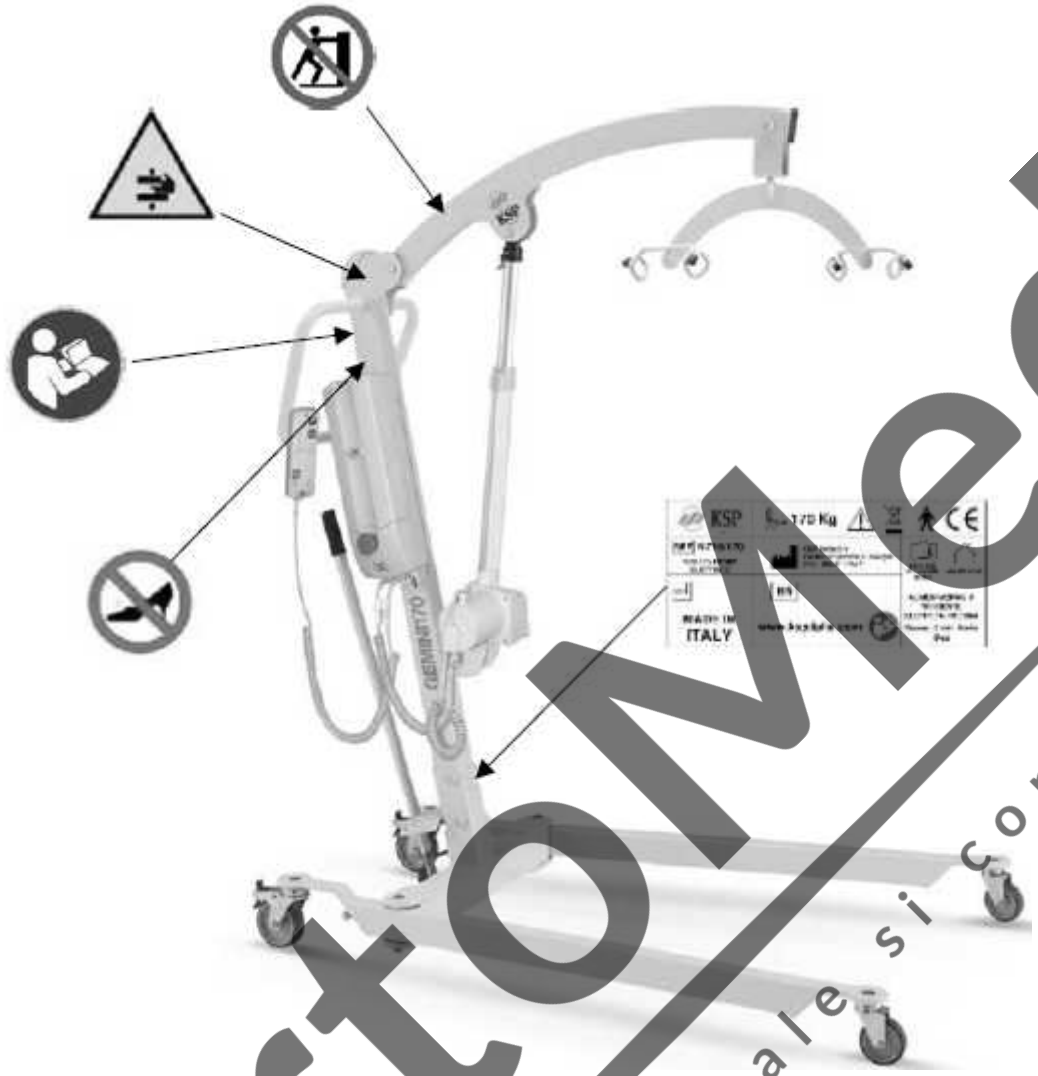

8. Utilizarea dispozitivului

Prestațiile dispozitivului sunt cele de ridicare a Utilizatorului și mutarea acestuia pe trasee scurte, plane, în limitele de sarcină și utilizare indicate în prezentul manual.
Dispozitivul nu are efecte colaterale, însă poate genera situații de pericol dacă nu este utilizat în limitele și modalitățile descrise în acest document.
În caz de modificare a prestațiilor de funcționare și siguranță, spre exemplu anomalii precum cele indicate în prezentul manual sau de alt fel, care pot compromite aceste funcționalități sau siguranța dispozitivului în toate fazele, precum transportul, utilizarea, întreținerea, reparațiile, eliminarea ca deșeu etc., este necesar:

- să întrerupeți imediat utilizarea dispozitivului,
- să izolați dispozitivul, depozitându-l într-un loc sigur, unde accesul personalul neautorizat nu este permis,
- să atașați acestuia un panou cu indicația ”NU UTILIZAȚI. CONTACTAȚI PRODUCĂTORUL”.

În prezentul manual sunt indicate și condițiile ambientale de utilizare. În cazul în care dispozitivul se află în condiții diferite (spre exemplu temperatură, umiditate, câmpuri electromagnetice etc.), nu utilizați dispozitivul.

CartoMed echipamente medicale si consumabile

ATENȚIE
Dispozitivul nu trebuie instalat sau conectat la alte dispozitive sau instalații.

ATENȚIE
Nu este permisă nicio modificare a acestui dispozitiv.

Pentru descrierile tehnice suplimentare față de ceea ce a fost redat în prezentul manual, contactați Producătorul.

8.1 Prima pornire

Verificați ca dispozitivul să fi fost montat corect, consultând capitolul specific pentru mai multe detalii cu privire la procedurile corecte de montare.

Operațiunile de urcare și coborâre pe/de pe dispozitiv, ale utilizatorului, por necesita prezența a mai mult de un operator. Procedurile specifice depind de starea de sănătate a Utilizatorului, de masa sa și de tipul de ham de susținere. În acest scop, urmați protocolul unității medicale sau al medicului curant.

Înainte de pornirea dispozitivului, verificați ca bateriile să fie complet încărcate, urmând indicațiile menționate în capitolul privitor la interfață sau în paragraful dedicat bateriilor.

Reglați hamul în funcție de instrucțiunile furnizate în manualul acestuia și de cele ale medicului curant.

NU UTILIZAȚI DISPOZITIVUL DACĂ NIVELUL DE ÎNCĂRCARE A BATERIILOR NU ESTE CEL PUȚIN LA 40% DIN ÎNCĂRCAREA TOTALĂ. ÎN CAZUL ÎN CARE BATERIA ESTE DESCĂRCATĂ, ÎNLOCUIȚI-O CU O BATERIE ÎNCĂRCATĂ SAU ÎNCĂRCAȚI-O ÎNAINTE DE A ÎNCEPE ORICE OPERAȚIUNE PENTRU A EVITA SITUAȚIILE DE PERICOL.

Lista de control înainte de orice utilizare; verificați:

a) Integritatea pieselor mecanice;
b) Integritatea hamului;
c) Pentru dispozitivele electrice, nivelul de încărcare a bateriei; verificați ca bateria să nu fie descărcată, controlând:
   i. pentru motorizarea DEWERT, ca led-ul de încărcare să nu fie roșu și să nu emită nici un semnal acustic în timpul activării dispozitivului de acționare;
   ii. pentru motorizarea LINAK, să nu se activeze alarma acustică la acționarea comenzilor
d) Pentru dispozitivele hidraulice, verificați să nu existe pierderi de lichid din dispozitivul de acționare;
e) Pentru dispozitivele electrice, verificați funcționarea piuliței roșii poziționate în partea superioară a dispozitivului de acționare, pentru manipularea în caz de urgență;
f) Pentru dispozitivele electrice, ca butonul de urgență să funcționeze;
g) Ca acționarea să funcționeze, mișcând brațul din punctul cel mai înalt până la punctul cel mai de jos și invers;
h) Ca mecanismul de reglare a bazei să funcționeze corect;

CartoMed echipamente medicale si consumabile

i) Verificați integritatea și mișcarea liberă a roților pivotante;
j) Verificați funcționarea frânelor staționare;
k) Verificați ca bolțurile indicate cu ”strângere până la capăt” în schema privitoare la strângerea bolțurilor, să fie în contact cu planul de înșurubare și să nu existe joc al axului;
l) Verificați ca bolțurile indicate ca strânse cu cheie sau care nu sunt indicate cu ”strângere până la capăt”, să fie complet înșurubate;
m) Verificați ca pinii de blocare ai pivoților verticalizatoarelor să fie prezenți și angajați corect;

Lista de control la finalul fiecărei utilizări; verificați:

a) Integritatea pieselor mecanice;
b) Integritatea hamului;
c) Pentru dispozitivele electrice, nivelul de încărcare a bateriei; verificați să nu fi existat un consum anormal de energie;
d) Pentru dispozitivele electrice, să nu existe mirosuri de material electric încins;
e) Pentru dispozitivele electrice, ca bateria să nu se fi supraîncălzit;
f) Pentru dispozitivele hidraulice, verificați să nu existe pierderi de lichid din dispozitivul de acționare;
g) Ca bolțurile indicate cu ”strângere până la capăt” în schema privitoare la strângerea bolțurilor, să fie în contact cu planul de înșurubare și să nu existe joc al axului;
h) Ca bolțurile indicate ca strânse cu cheie sau care nu sunt indicate cu ”strângere până la capăt”, să fie complet înșurubate;
i) Ca pinii de blocare ai bolțurilor să fie prezenți și angajați corect.

⚠ În timpul utilizării elevatorului, siguranța și sănătatea persoanei transportate au prioritate absolută. Urmați așadar indicațiile de siguranță din acest manual și toate recomandările primite în timpul descrierii aparatului.

Persoana transportată trebuie să fie calmă și relaxată în timpul utilizării dispozitivului.

⚠ Evitați mișcările bruște din partea persoanei transportate.

⚠ Utilizatorul nu trebuie să transporte cu sine nici un fel de greutate sau obiect. Asigurați-vă, de asemenea, că Utilizatorul nu interferează prin îmbrăcămintea sa sau prin membrele sale cu dispozitivul în timpul mișcărilor elevatorului.

Operațiile de urcare și de coborâre vor fi efectuate cu atenția corespunzătoare, având mare grijă cu Utilizatorul.

⚠ Cu Utilizatorul la bord sporește masa totală a elevatorului.

⚠ În timpul transportului, Operatorul trebuie să mânuiască ghidonul de împingere a dispozitivului întotdeauna cu ambele mâini.

NB: toate comenzile sunt cu mișcare continuă.

8.2 Utilizarea în plan

Pentru transport, dispozitivul va fi împins sau tras manual, cu ajutorul roților pivotante.

CartoMed echipamente medicale si consumabile

Verificați periodic starea roților și să nu aibă un joc excesiv, fisuri sau să nu fie integrale.

Dispozitivul, atât elevatorul cât și verticalizatorul, este dotat cu roți pivotante, așadar manevra poate avea loc în orice direcție. Pentru deplasări, efectuați exclusiv mișcări înapoi, cu excepția exigențelor speciale care impun utilizarea mersului înainte.
În acest scop, modelul seria 300 nu este dotat cu blocaj pentru lărgimea bazei, și astfel, în treapta de mers înainte, picioarele bazei ar putea să se distanțeze în mod autonom.

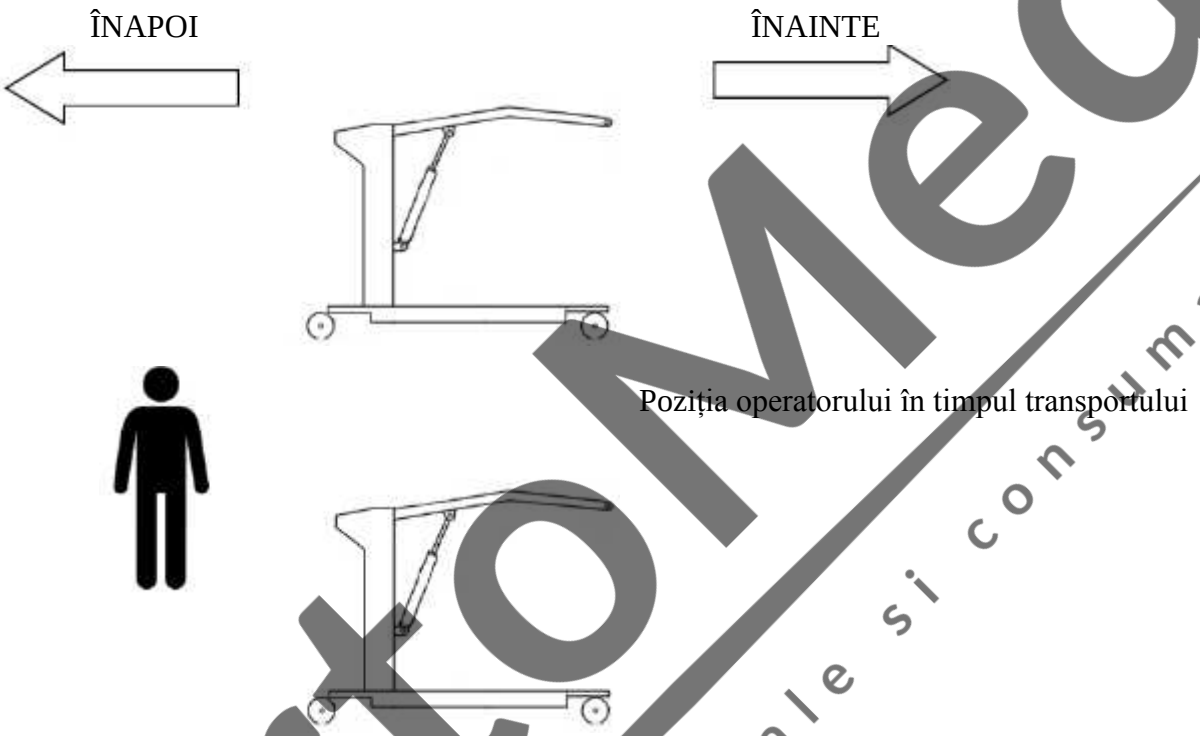

Poziția operatorului în timpul transportului

8.3 Modalitatea de funcționare
8.3.1 Utilizarea dispozitivului în versiune hidraulică

Numerotarea pieselor face referire la figura din acest paragraf; a nu se confunda cu numerotările din restul manualului.
Ridicarea sau coborârea pacientului este efectuată cu ajutorul pompei hidraulice (1), acționată manual cu ajutorul pârghiei corespunzătoare (2).

- Pentru ridicarea pacientului, închideți supapa de evacuare rotind volanul (3) în sensul acelor de ceasornic (CLOSED/ÎNCHIS) și acționați manual pârghia (2) până la atingerea poziției de ridicare dorită.
- Pentru coborârea pacientului, deschideți lent supapa de evacuare, rotind volanul (3) în sens invers acelor de ceasornic (OPEN/DESCHIS). Odată atins nivelul dorit, închideți supapa de evacuare rotind volanul (3) în sens orar (CLOSED/ÎNCHIS).

CartoMed echipamente medicale si consumabile

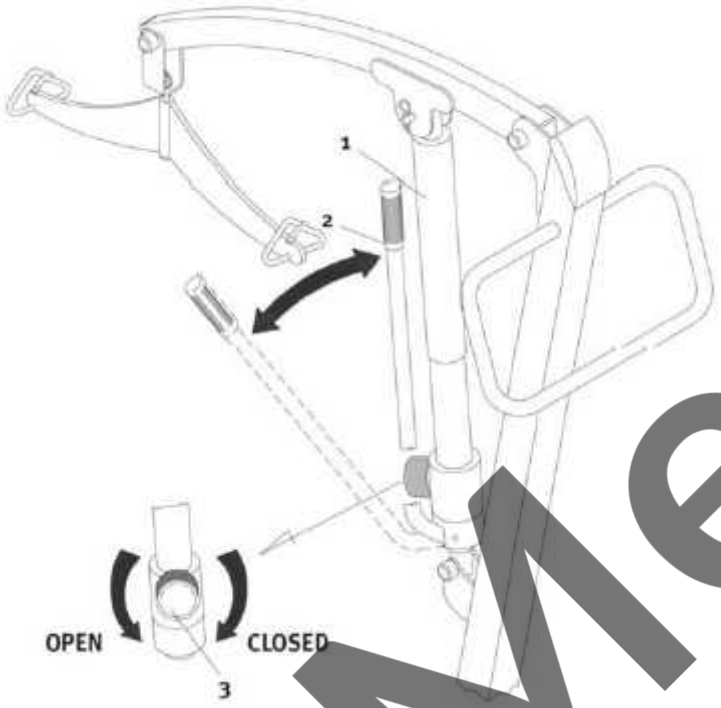

8.3.2 Utilizarea dispozitivului în versiune electrică

Numerotarea pieselor face referire la figura din acest paragraf; nu confundați cu numerotările din restul manualului.

Motorul electric instalat pe dispozitivele de acționare electrice de la DEMINI este de tip sigilat. În momentul redactării, produsele GEMINI sunt disponibile în două variante de motorizări, LINAK și DEWERT.

Această soluție permite un nivel de siguranță ridicat, împreună cu un design compact și funcțional. Motorul sigilat nu dispune de nici un sistem de ventilație sau de răcire și de aceea îl obligă pe client să respecte următorul ciclu de funcționare cu un ciclu activ (duty cycle) de 10%, cu o funcționare maximă consecutivă de două minute, după cum urmează:

Funcționare continuă: maximum 2 minute.

Ciclul de utilizare: pentru fiecare 2 minute de funcționare (motor pornit), așteptați 18 minute (motor oprit) pentru a permite eliberarea căldurii acumulate.
Exemplu: o operație care durează 1 minut, trebuie urmată întotdeauna de un minimum de 9 minute de repaus.

Evitați efectuarea de operații care necesită funcționarea continuă a motorului mai mult decât menționează specificațiile. În caz contrar, Producătorul nu își asumă nicio responsabilitate pentru eventualele daune asupra persoanelor și lucrurilor.

8.3.3 Ridicarea și coborârea Utilizatorului cu motor LINAK/DEWERT

Ridicarea sau coborârea Utilizatorului este efectuată prin intermediul acționării dispozitivului de acționare electric, comandat de panoul de comandă corespunzător.

CartoMed echipamente medicale și consumabile

- Pentru a-l ridica pe pacient, apăsați butonul (3); odată atins nivelul dorit, eliberați butonul (3), blocarea este automată.
- Pentru a coborî pacientul, apăsați butonul (4); odată atins nivelul dorit, eliberați butonul (4), blocarea este automată.

PERICOL!
În cazul în care în timpul ridicării sau al coborârii pacientului ar apărea o situație de PERICOL, pentru a bloca sistemul, apăsați Tasta Roșie de urgență (5). Odată îndepărtată cauza care a generat evenimentul de pericol, pentru a restabili funcționalitatea sistemului, rotiți în sens orar Tasta de urgență (5).

ATENȚIE:
În timpul utilizării dispozitivului, în cazul în care tasta de coborâre de pe panou se dovedește ineficientă, puteți coborî brațul acționând asupra dispozitivului (6). Pentru restabilirea condițiilor normale de funcționare, contactați centrul de asistență sau revânzătorul. În caz de defectare completă a uneia dintre piesele electrice și deci fiind vorba de imposibilitate totală de funcționare, sistemul DEWERT prevede coborârea manuală a brațului de ridicare, introducând cheia hexagonală din dotare, în locașul prevăzut pe latura inferioară (7) a motorului, răsucind-o într-un sens sau în celălalt, pe baza manevrei dorite. Acest sistem funcționează exclusiv cu greutatea aplicată brațului.

Sistemul LINAK

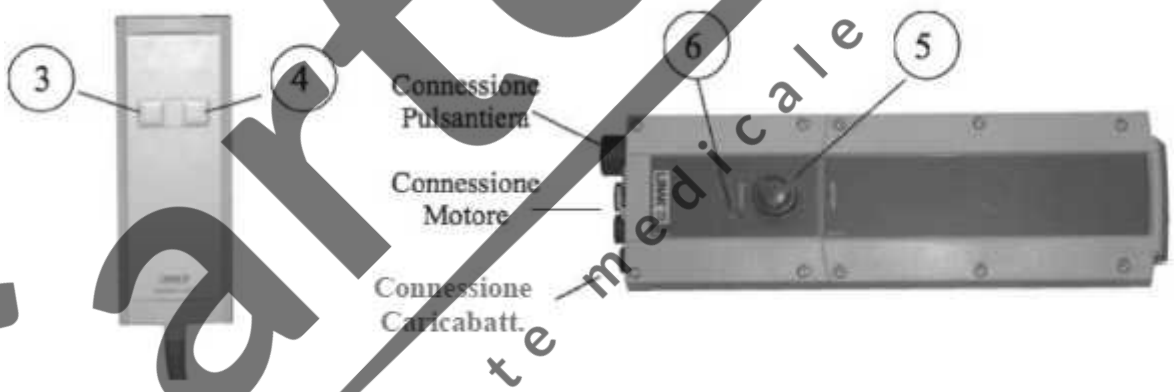

Connessione Pulsantiera = Conexiune panou de comandă
Connessione Motore = Conexiune motor
Connessione Caricabatt. = Conexiune încărcător baterii

CartoMed echipamente medicale si consumabile

Sistemul DEWERT

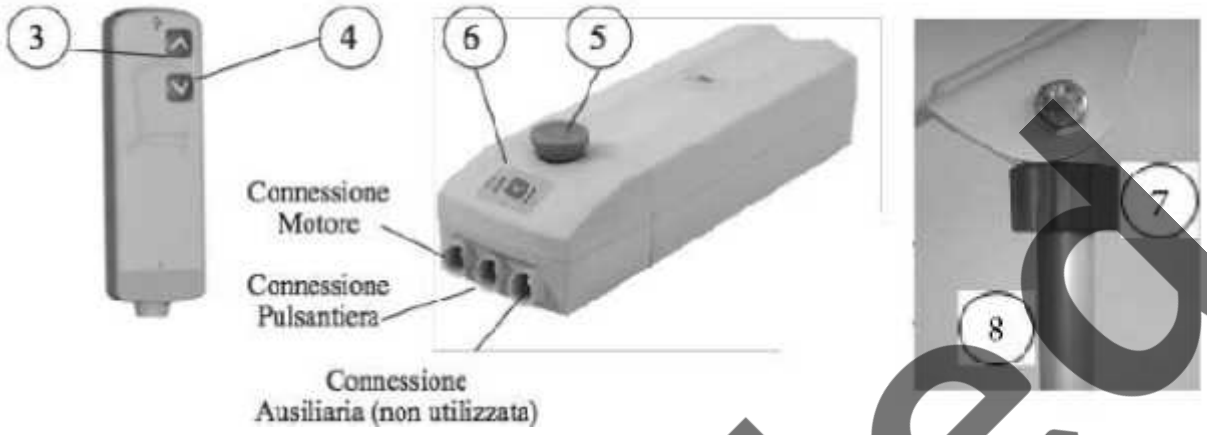

Connessione Motore = Conexiune motor
Connessione Pulsantiera = Conexiune panou de comandă
Connessione Ausiliaria (non utilizzata) = Conexiune auxiliară (ne-utilizată)

Versiune cu conexiune de reîncărcare externă

IMPORTANT
În versiunea cu motorizare DEWERT, este prezent un dispozitiv de deblocare rapidă a motorului electric în caz de defecțiune bruscă. Pentru a-l activa, este necesar să țineți de piulița roșie (7) aflată sub îmbinarea motorului din partea superioară și să o trageți în jos. Imediat ce s-a produs declanșarea, este suficient să răsuciți tija (8) motorului într-un sens sau în celălalt, în funcție de mișcarea dorită (coborâre sau urcare).

Pentru a restabili funcționarea normală, este necesar să împingeți piulița (7) în sus pentru a o repoziționa în poziția normală.

Verificați întotdeauna înainte să acționați elevatorul ca piulița roșie (7) să fie poziționată în sus, ca în figura de mai sus, în special dacă se efectuează ridicarea plecând de la poziția cea mai de jos (împământarea pentru pacient).

CartoMed echipamente medicale si consumabile

8.3.4 Utilizarea bazei reglabile a GEMINI

Seria N300

Pentru a manipula baza, consultați procedura de mai jos:
Apăsați pedala (A) pentru a deschide.
Apăsați pedala (B) pentru a închide.

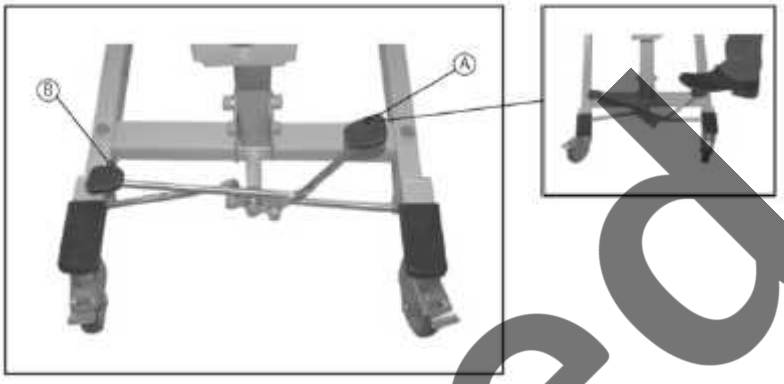

Seria N500 – N700 – N800

Pentru a deschide baza, consultați procedura următoare:

Poz. A Trageți cu mâna pârghia indicată mai jos.
Poz. B Mișcați pârghia lateral, spre dreapta, până când ajunge la bătaia de final de cursă.
Poz. C Eliberați pârghia, care va reveni automat în față, în poziția de blocare.

Pentru a închide baza, efectuați procedura descrisă, în sens invers.

În general, în timpul manevrelor de urcare/coborâre țineți cont de faptul că baza trebuie să fie în poziție larg deschisă și roțile frânate.

ATENȚIE
Înainte de a efectua ridicarea sau deplasarea pacientului, asigurați-vă întotdeauna că pârghia (12) este blocată în locașurile prevăzute la fiecare final de cursă.
Nu lăsați niciodată pârghia (12) într-o poziție intermediară, deoarece picioarele elevatorului nu ar fi blocate și ar putea să se deplaseze în timpul ridicării sau al deplasării, creând condițiile pentru un posibil pericol pentru pacient.

8.3.5 Roțile și sistemul de frânare

Toate versiunile dispozitivului sunt dotate cu patru roți pivotante, dintre care două pot fi blocate cu frână independentă. Pentru a bloca elevatorul, apăsați cu piciorul pe pârghia (1). Pentru a-l debloca, apăsați cu piciorul pe pârghia mai mică (2).

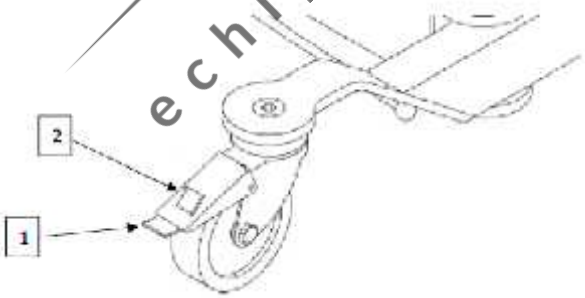

CartoMed echipamente medicale si consumabile

8.3.6 ACCESORII şi HAMURI pentru Elevatoare şi Verticalizatoare

În scopul de a garante siguranța Utilizatorului și a Operatorului, este autorizată utilizarea exclusivă a hamurilor și a unităților de susținere a corpului furnizate de KSP Italia. În cazul utilizării unor hamuri de alt tip sau marcă, contactați Producătorul pentru a verifica compatibilitatea.
Înainte de a utiliza o unitate de susținere a corpului asupra unui Utilizator, efectuați analiza riscului prevăzută la 4.2.2. În cazul în care aveți vreun dubiu, consultați Producătorul.

Cu titlu exemplificativ, dar nu și exhaustiv, sunt redate câteva dintre tipurile cele mai răspândite de unități de susținere a corpului, cu instrucțiunile aferente de aplicare la elevator. Este obligatoriu să consultați manualul unităților de susținere a corpului și să respectați cu strictețe prevederile acestuia. În cazul înc are aveți îndoieli, consultați Producătorul.

- Ham universal
  - Studiat pentru a răspunde cerințelor majorității afecțiunilor medicale întâlnite cel mai frecvent

- Ham sub formă de targă

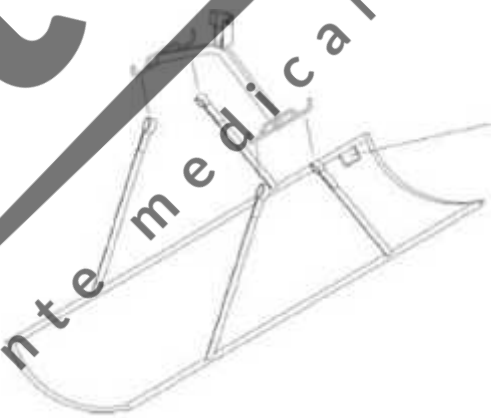

- Ham cu susținere cervicală pentru pacienții tetraplegici
  - Studiat în principal pentru pacienții tetraplegici, cu slăbiciune la nivel cervical și cu probleme motorii la umeri și picioare.
  - Curele de fixare colorate pentru a putea deosebi mărimea.

CartoMed echipamente medicale si consumabile

- Targă cu echilibrare automată
    - Potrivită, în special pentru pacienții țintuiți la pat.

Procedurile efective de utilizare a TUTUROR HAMURILOR depind de starea de sănătate a utilizatorului și de tipul de ham. În acest scop, urmați protocolul unității în care sunt folosite sau al medicului curant. Instrucțiunile prezentate în acest manual au caracter general și este posibil să nu fie adecvate cazului specific.

Ham axilar pentru verticalizare.

ATENȚIE
În scopul de a garanta condițiile corespunzătoare de siguranță, este necesară utilizarea accesoriilor producție KSP Italia și respectarea indicațiilor redate în manualul de utilizare a acestora. Producătorul nu răspunde de daunele ce rezultă din utilizarea unor accesorii diferite de cele prevăzute în mod expres.

8.3.7 Utilizarea hamurilor

Pentru utilizarea hamului universal, consultați procedura următoare:

- Aplicați hamul (1) pacientului sau persoanei cu dizabilitate.
- Coborâți brațul elevatorului până ajunge la nivelul dorit.
- Fixați hamul (1) în cârligele (2) suportului hamului (3) și ridicați pacientul.

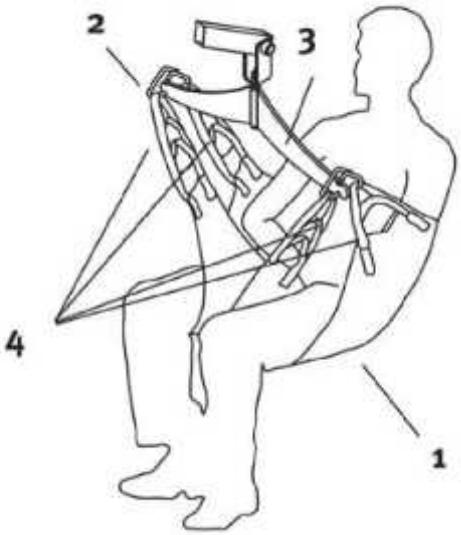

CartoMed echipamente medicale si consumabile

ATENȚIE
Înainte de a efectua ridicarea, adaptați hamul (1) la exigențele pacientului, alegând în mod corespunzător agățătoarele (4) cu care să agățați curelele de cârlige (2).

8.3.8 Utilizarea hamului sub formă de targă

Pentru utilizarea hamului sub formă de targă, consultați următoarea procedură:

- Asigurați-vă că elevatorul este dotat cu suportul adecvat (1), proiectat pentru acest tip de ham sub formă de targă
- Găsiți poziția cea mai confortabilă a pacientului în hamul sub formă de targă.
- Coborâți brațul elevatorului până atinge nivelul dorit.
- Fixați agățătoarele (3) celor patru curele ale hamului sub formă de targă (2), în cele patru cârlige (4) ale suportului hamului (1) și ridicați pacientul.

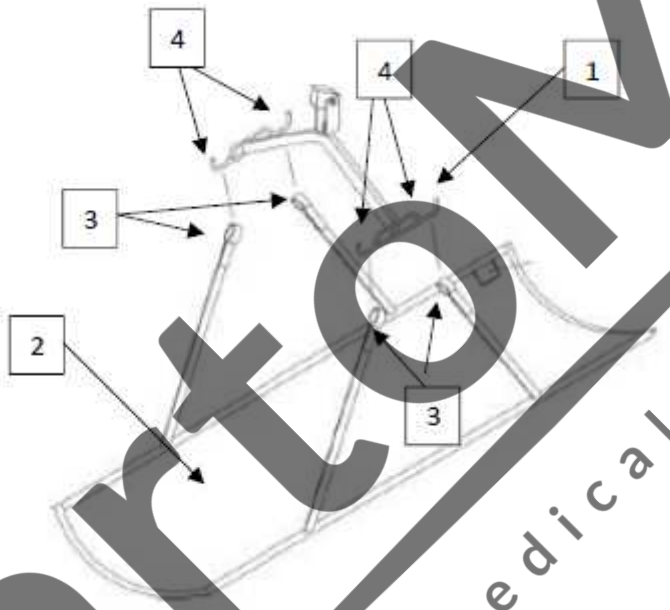

8.3.9 Utilizarea tărgii cu echilibrare automată

Pentru utilizarea tărgii cu echilibrare automată, consultați următoarea procedură:

- Găsiți poziția cea mai confortabilă a pacientului în hamul sub formă de targă rigidă (1).
- Coborâți brațul elevatorului până ajunge la nivelul dorit.
- Fixați agățătoarele (2) celor două curele ale hamului sub formă de targă rigidă (1), în cârligele suportului hamului (3) și ridicați încet pacientul.
- Asigurați-vă că greutatea este uniform distribuită pe targă și că aceasta rămâne în poziție orizontală în timpul ridicării.
- În cazul în care greutatea nu este în echilibru, coborâți din nou brațul elevatorului și mutați agățătoarele (2) pe sferele de centraj (4), în direcția unde este greutatea mai mare.
- Ridicați pacientul.

CartoMed echipamente medicale si consumabile

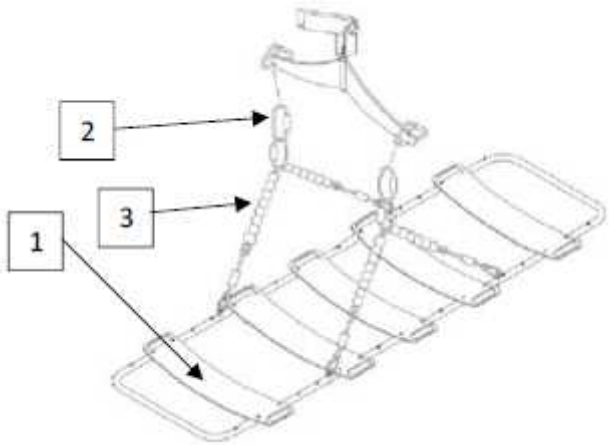

8.3.10 Utilizarea cântarelor şi a altor accesorii

Atenție
Elevatorul nu are prevăzute în domeniul său de aplicare activități de măsurare de nici un fel.
Având în vedere legislația în vigoare la momentul redactării, aplicarea de cântare pentru cântărirea pacienților reprezintă o modificare considerabilă, care necesită, din partea subiectului care efectuează o astfel de operație, o analiză a riscurilor și o evaluare metrologică separată a noului ansamblu, iar, dacă este cazul, acțiuni de notificare/înregistrare la Ministerul Sănătății. În acest caz, KSP Italia este exonerată de orice răspundere pentru daunele de orice fel suferite de obiecte/persoane, care sunt rezultatele unei astfel de utilizări.

8.4 Instrucțiuni pentru situațiile de urgență

Dacă apar incidente în timpul traseului parcurs, este posibil să fie necesar să puneți dispozitivul în poziția de siguranță; aceasta constă din oprirea elevatorului, frânarea acestuia, dacă este necesar, coborârea hamului până la pământ, dacă trebuie. Aceste indicații sunt de tip general, situațiile specifice depinzând de tipul de mediu și de urgență. Spre exemplu, în caz de inundație, este mai bine să nu coborâți elevatorul, pentru a evita contactul cu apa.

În această poziție, elevatorul este imobilizat și stabil.

În ceea ce privește verticalizatorul, poziția de siguranță constă din oprirea verticalizatorului, frânarea lui, dacă este cazul, aducerea la verticalizator a unui scaun și coborârea hamului până la așezarea Utilizatorului pe acesta.

Persoana transportată trebuie să fie calmă și relaxată în timp ce stă așezată pe elevator. Trebuie evitate complet mișcările bruște din partea persoanei transportate.

Dispozitivul conține piese electronice, așadar în caz de incendiu folosiți doar extinctoare cu CO2.

CartoMed echipamente medicale si consumabile

Situație de urgență posibilă	Măsurile ce trebuie luate
Descărcarea bateriilor în timpul parcurgerii traseului.	- Adoptați poziția de siguranță, conform indicațiilor de mai sus, coborând dispozitivul de acționare cu ajutorul mecanismului de urgență. - Efectuați înlocuirea bateriilor - Dacă nu aveți la dispoziție baterii noi în apropiere, solicitați ajutorul
Defecțiune generală în timpul parcurgerii traseului, imposibilitatea de a înainta.	- Adoptați poziția de siguranță - Solicitați ajutorul
Persoana transportată se simte rău sau anunță că simte greață.	- Opriți-vă imediat și efectuați îngrijirea necesară - Dacă este necesar, adoptați poziția de siguranță - Dacă este cazul, solicitați ajutor

8.5 Riscurile reziduale

Riscurile reziduale ale elevatorului sunt considerate acceptabile și fără a putea fi reduse ulterior, păstrând performanțele dispozitivului.

În principal:

1. Riscul de răsturnare cauzat de forțele laterale longitudinale care acționează asupra pacientului.
   Descriere: forțele laterale sau longitudinale pot face ca masa pacientului să oscileze odată ridicat, făcând posibilă destabilizarea dispozitivului.
   Măsura de reducere a acestui risc: procedural, transportați pacientul evitând mișcări bruște, și evitând oscilațiile în orice direcție ale masei suspendate.
   Formarea/informarea operatorilor.
2. Risc mecanic
   Descriere: strivire, retezare, impact cu părțile mecanice în mișcare.
   Măsura de reducere a acestui risc: informativă/formativă: verificați prezența etichetelor conform paragrafului aferent, formarea/informarea operatorilor.

9. Încărcarea bateriilor

⚠ Încărcarea bateriilor trebuie efectuată fără nicio persoană la bord, folosind exclusiv încărcătorul de baterii din dotare.

⚠ Instalația electrică de rețea la care este conectat cablul trebuie să fie dotată cu o priză cu împământare eficientă, protejată în mod corespunzător conform normelor în vigoare.

Evitați utilizarea prelungitoarelor, adaptoarelor sau a altor dispozitive.

Pentru reîncărcare bateriilor se recomandă utilizarea exclusivă a încărcătorului din dotare.

CartoMed echipamente medicale și consumabile

Motorizarea DEWERT *LED multicolor*

Modelele cu motorizare DEWERT dispun de 3 LED-uri amplasate pe unitatea de control (vedeți figura alăturată), care se aprind în culori diferite, în funcție de nivelul de încărcare indicat în momentul în care se efectuează operațiile de urcare și coborâre.

LED-ul care se va lumina va fi de culoare verde când bateria este încărcată, de culoare galbenă când bateria este încărcată pe jumătate și de culoare roșie în momentul în care este necesară efectuarea reîncărcării.
Se recomandă, în acest ultim caz, evitarea utilizării dispozitivului și efectuarea imediată a reîncărcării pentru a evita descărcările complete, care pot deteriora iremediabil bateria sau ca bateria să se epuizeze în timpul deplasării, generând o situație de pericol.

Pentru efectuarea reîncărcării, este necesar să extrageți bateria prinzând-o de partea superioară, pentru a apăsa apoi limba roșie care se va afla sub degete și eliberând-o trăgând în sus.

Acum, conectorul încărcătorului de baterii va fi conectat la priza prezentă în partea inferioară a bateriei extrase.

Este posibil ca unele versiuni să dispună de un adaptor extern (figura alăturată), care permite conectarea încărcătorului de baterie fără a fi necesară extragerea bateriei.

Adaptor

Durata efectuării unei reîncărcări complete este de aproximativ 8 – 10 ore.

Motorizarea LINAK

Modelele cu motorizare LINAK dispun de un semnal acustic emis în momentul în care se efectuează operațiuni de urcare și coborâre, care indică momentul în care este necesară efectuarea unei reîncărcări. Simultan, se aprinde și led-ul din figura alăturată.

Se recomandă în acest caz să evitați utilizarea dispozitivului și să începeți imediat încărcarea pentru a evita descărcarea completă, care poate duce la deteriorarea iremediabilă a bateriei.

Reîncărcarea bateriei poate să aibă loc în două moduri:

- cu bateria montată, adică fără a o scoate din locașul ei, introducând pur și simplu conectorul încărcătorului în portul amplasat în partea inferioară a unității.
- cu bateria scoasă, adică extrasă din locașul ei. Pentru a o extrage, prindeți-o de partea superioară, trageți cu degetele pârghia de deblocare internă pentru a o putea înclina apoi și a o scoate în sus. Introduceți apoi conectorul încărcătorului în portul prezent în partea inferioară a bateriei extrase. Durata de timp pentru efectuarea unei reîncărcări complete este de aproximativ 10 – 12 ore.

Cartomed echipamente medicale si consumabile

Avertizări generale privind reîncărcarea

- Din cauza pierderilor interne (descărcare automată), cutia cu bateriile furnizată împreună cu elevatorul poate să nu fie complet descărcată. Este aşadar necesar ca utilizatorul să efectueze o primă reîncărcare de cel puţin 24 de ore, înainte de a utiliza dispozitivul.
- O utilizare foarte intensă a dispozitivului duce la o reducere a vieţii cutiei cu baterii.
- Pentru o durată optimă a cutiei cu baterii, se recomandă păstrarea acesteia la încărcat cât mai mult posibil, cu încărcătorul pentru baterii din dotare.
- Pentru a garanta durata cutiei cu baterii, nu aşteptaţi ca aceasta să se descarce complet înainte de efectua reîncărcarea.
- În cazul în care dispozitivul este utilizat rar, se recomandă efectuarea reîncărcării cutiei cu baterii cel puţin o dată pe lună.

ESTE NECESAR CA BATERIILE SĂ FIE REÎNCĂRCATE CEL PUŢIN O DATĂ LA FIECARE 30 DE ZILE, CHIAR ŞI ÎN CAZUL ÎN CARE DISPOZITIVUL NU ESTE FOLOSIT. BATERIILE LĂSATE DESCĂRCATE SE DETERIOREAZĂ ÎN MOD IREVERSIBIL.

ATENŢIE!!! NU UTILIZAŢI DISPOZITIVUL PE DURATA PERIOADEI DE REÎNCĂRCARE A BATERIILOR

În cazul în care dispozitivul este depozitat o perioadă îndelungată sau nu este utilizat o perioadă de timp care depăşeşte o săptămână, este necesar să scoateţi bateriile şi să le păstraţi în locuri cu temperatură maximă de 25°C.

ATENŢIE! UTILIZAŢI EXCLUSIV BATERIILE FURNIZATE DE PRODUCĂTOR, PENTRU A ASIGURA COMPATIBILITATEA ŞI SIGURANŢA DISPOZITIVULUI.

ATENŢIE! LIPSA ALIMENTĂRII POATE GENERA UN RISC INACCEPTABIL. MONITORIZAŢI ÎN PERMANENŢĂ STAREA BATERIILOR ÎNAINTE DE A UTILIZA DISPOZITIVUL ÎN VERSIUNEA ELECTRICĂ.

10. Incidente – cauze – remedieri

ATENŢIE

Intervenţiile menţionate aici pot fi periculoase, aşadar, trebuie efectuate de personal instruit în mod corespunzător.

Sunt redate incidentele cele mai des întâlnite, pentru cele care nu sunt enumerate în acest tabel, contactaţi asistenţa tehnică.

Incidente	Cauze	Remedieri
Acţionând panoul de comandă, braţul elevatorului/verticalizatorului nu se ridică/nu coboară.	Generale	- Verificaţi dacă existe impedimente care blochează părţile mobile ale elevatorului. - Verificaţi cablurile electrice, pentru a vedea dacă sunt conectate corect. - Verificaţi cablurile electrice, pentru a vedea dacă sunt deteriorate sau întrerupte. - Verificaţi nivelul de încărcare a bateriilor. Dacă, apăsând una dintre tastele panoului de comandă, LED-ul are

CartoMed echipamente medicale si consumabile

		culoarea roșie, înseamnă că bateriile sunt descărcate. Efectuați reîncărcarea. - Verificați brațul elevatorului, să fie pliat. - În caz negativ, efectuați înlocuirea motorului electric sau a bateriilor.
Pârghia de deblocare și acționare a picioarelor elevatorului nu revine în poziția de blocare.	Generale	- Verificați dacă există impedimente care blochează pârghia de acționare a elevatorului. - Verificați ca dispozitivele de tragere sunt corect fixate și ca arcul să fie suficient de comprimat. - Dacă este necesar, scoateți dopul din plastic cu ajutorul unei chei drepte de 19 mm, pentru a comprima arcul strângând piulița. Remontați dopul din plastic.
La versiunea hidraulică, acționând asupra pârghiei elevatorului, brațul nu se mișcă.	Lipsa uleiului din dispozitivul de acționare hidraulic Supapa de coborâre în poziție deschisă.	- Verificați să nu existe pierderi de ulei - Închideți supapa

Dacă, în pofida verificărilor și a eventualelor intervenții efectuate, redate mai sus, aparatul continuă să prezinte orice fel de anomalie care îi limitează (chiar și în parte) condițiile corecte de funcționare, este obligatoriu ca Operatorul și responsabilul cu utilizarea dispozitivului, să se adreseze imediat serviciului de Asistență tehnică autorizat, distribuitorului sau Producătorului.

11. Întreținerea

În acest capitol, sunt prezentate operațiunile de întreținere permise Operatorului. Orice lucrare de întreținere trebuie efectuată cu cablul deconectat de la rețeaua electrică.

Înainte de a revinde sau de a achiziționa produsul folosit, asigurați-vă că toate lucrările de întreținere au fost efectuate și că produsul a fost recondiționat de Producător.

Inspecțiile cu o frecvență cel puțin lunară trebuie înregistrate în registrul inspecțiilor periodice prezentat în paragrafele succesive. Se recomandă fotocopierea paginii necompletate încă, pentru a folosi schema în timpul întregului ciclu de viață a produsului.

Trebuie înregistrate:

- Data,
- Numele și semnătura personalului care efectuează controlul,
- Eventualele accesorii utilizate pentru testare; acestea trebuie marcate pentru o identificare corespunzătoare,
- Eventualele anomalii de funcționare sau structurale întâlnite,
- Acțiunile de remediere efectuate,
- Semnalările către producător cu privire la defectele depistate.

CartoMed echipamente medicale și consumabile

ATENȚIE
În timpul inspecțiilor periodice sau al reparațiilor, în cazul în care sunt depistate situații anormale la părțile controlate, sau dacă produsul este lăsat temporar nesupravegheat, afișați pe elevator ”DEFECT” printr-un afișa adecvat de avertizare.

11.1 Controlul unității de susținere a corpului (spre exemplu hamuri și tărgi) (înainte **de fiecare utilizare)**

Verificați integritatea, deteriorarea, uzura sau o posibilă cedare a hamului, a inelelor, a agățătoarelor sau a curelelor de susținere.
În timpul inspecțiilor periodice, dacă depistați uzură sau deteriorarea agățătoarelor de ridicare, a curelelor sau a țesăturii hamului, efectuați imediat înlocuirea acestora.

11.2 Curățarea (după caz)
Curățarea părților vopsite trebuie efectuată cu o cârpă umedă și moale. Părțile cromate pot fi curățate cu spray-uri comerciale. Evitați întotdeauna să pulverizați direct pe piesele dispozitivului. La final, uscați cu grijă.

11.3 Curățarea roților (după caz)
Este necesar să scoateți din roți părțile metalice sau reziduurile lipicioase care pot să se depoziteze pe suprafața acestora.

11.4 Dezinfectarea (după caz)
Dezinfectarea elevatorului/verticalizatorului trebuie efectuată cu produse corespunzătoare non corozive. Dezinfectanții nu trebuie să conțină fosfați, fosfor sau formaldehidă și trebuie să aibă pH-ul cuprins între 6 și 8. Pentru dezinfectarea unităților de susținere a corpului, consultați manualul de utilizare și întreținere a acestora.

11.5 Înlocuirea pieselor uzate (după caz)
În cazul în care, în timpul inspecțiilor periodice se evidențiază părți deteriorate sau uzate, efectuați imediat înlocuirea acestora recurgând la centrele de asistență autorizate sau contactând direct Producătorul. Pentru înlocuirea pieselor deteriorate, se recomandă utilizarea pieselor de schimb originale KSP Italia și personalul instruit corespunzător în acest scop; în caz contrar, KSP Italia nu își asumă nicio responsabilitate pentru eventualele daune cauzate oamenilor și lucrurilor. Consultați paragraful specific, pentru informațiile privitoare la validitatea, limitele și aplicarea garanției.

11.6 Ungerea (lunară)
Periodic și mai ales după efectuarea curățării, este recomandat să ungeți articulațiile cu câteva picături de vaselină pură.
Nu este permisă folosirea jeturilor sau a pulverizărilor de apă sau a altor substanțe care pot deteriora suprafețele.

11.7 Controlul uzurii roților (înainte de fiecare utilizare)
Verificați periodic integritatea roților. În caz de deteriorare sau de uzură excesivă, este necesar să contactați serviciul de asistență tehnică.

CartoMed
echipamente medicale și consumabile

11.8 Bateriile

Şi bateria are nevoie de întreţinere şi trebuie, mai întâi de toate, să fie întotdeauna încărcată. Încărcarea excesivă a bateriilor cu plumb le diminuează acestora durata de viaţă.
Bateriile cu plumb garantează o durată lungă de viaţă dacă sunt reîncărcate cu regularitate şi imediat după utilizare.

11.9 Controlul sistemelor de siguranţă (înainte de fiecare utilizare)

Înainte de fiecare utilizare, ridicaţi şi coborâţi braţul dispozitivului fără sarcină şi lărgiţi şi restrângeţi baza.
Controlaţi frâna staţionară, să fie funcţională.

11.10 Prezenţa şi strângerea şuruburilor şi a rozetelor (înainte de fiecare utilizare)

Înainte de fiecare utilizare, verificaţi strângerea şuruburilor şi a rozetelor şi prezenţa frânelor de protejare a blocajelor pivoţilor.

11.11 Verificarea structurală vizuală (săptămânală)

Cel puţin săptămânal, verificaţi ca dispozitivul să-şi păstreze structura intactă, cârma sau părţile metalice să nu prezinte îndoituri, crăpături, semne de cedare sau jocuri excesive la părţile în mişcare
Pentru toate deteriorările/intervenţiile care nu sunt cuprinse în cele ilustrate până acum, contactaţi Producătorul.

11.12 Verificarea cheilor de strângere (lunară)

Luna, cu cheia dinamometrică calibrată, verificaţi ca piuliţele/bolţurile să fie strânse cu cheia corespunzătoare, conform indicaţiilor de la paragraful privind montarea.

11.13Registrul inspecţiilor periodice

Registrul inspecţiilor unităţilor de susţinere a corpului

Data inspecţiei	Cod şi nr. de serie unităţi de susţinere corp	Informaţii despre starea unităţilor de susţinere a corpului	Tip de intervenţie (indicaţi numărul paragrafului sau scrieţi intervenţia)	Data următoarei inspecţii	Măsura de corectare sau semnalare	Datele de identificare şi semnătura responsabilului cu inspecţia

CartoMed echipamente medicale si consumabile

Registrul inspecțiilor Elevatorului/Verticalizatorului

Data inspecției	Cod și număr serie unitate de susținere corp	Informații despre starea unității de susținere corp	Tip intervenție (indicați nr. paragrafului sau scrieți interv.)	Anomalii depistate	Accesorii utilizate	Data următ. inspecții	Măsura de corectare sau semnalare	Date de identificare și semnătura pers. responsabile cu inspecția

11.13 Întreținerea periodică

Pentru ca dispozitivul să își păstreze eficiența și caracteristicile, este necesar să urmați programul de întreținere obișnuită cu frecvență anuală efectuată în cadrul centrelor noastre de Asistență autorizate. Pentru a ști care sunt aceste centre de Asistență, adresați-vă agentului reprezentant/distribuitorului sau direct la

KSP Italia Srl
Via Dell'Artigianato, 1
06031 Bevagna (PG) Italia
Tel. +39 0742 361947 – Fax +39 0742 361946
ksp@kspitalia.com – www.kspitalia.com

Întreținerea periodică cuprinde următoarele intervenții:

- Controlul instalației electrice
- Controlul de rezistență cu ciclu de încărcare
- Controlul butoanelor de acționare
- Controlul dispozitivului de acționare
- Controlul sistemului de mișcare a roților
- Controlul uzurii roților
- Controlul siguranței și al stării aparatului de încărcat baterii
- Controlul eficienței bateriilor
- Controlul integrității șasiului, a brațului de ridicare și al greutății de echilibrare

CartoMed echipamente medicale si consumabile

- Controlul sistemului de ridicare
- Controlul transmisiei mecanice
- Controlul unității de susținere a corpului
- Controlul sistemelor de fixare
- Controlul curenților de scurgere
- Controlul eficienței frânelor
- Controlul structurii portante și al mecanismului de ridicare cu cuplajele, frânele corespunzătoare, precum și al comenzilor dispozitivelor de siguranță și al dispozitivelor de susținere a persoanei.
- Testul cu un volum de muncă al unui ciclu de ridicare cu sarcină maximă.

Întreținerea periodică se înregistrează în registrul menționat la paragrafele precedente, împreună cu codul unității de susținere a corpului și locul de utilizare a dispozitivului.
Dacă inspecția periodică evidențiază orice fel de defect, semne de uzură sau alte deteriorări care pun în pericol siguranța, proprietarul trebuie să fie informat imediat. În caz de pericol imediat pentru siguranță, dispozitivul trebuie scos din folosință și să nu fie utilizat până când defectul nu a fost eliminat.

11.14 Piesele de schimb

O listă a pieselor de schimb este disponibilă, la cerere.
Producătorul va furniza, la cerere, schemele circuitelor, lista componentelor, descrierile și alte instrucțiuni/informații care asistă personalul de asistență tehnică la reparațiile pieselor dispozitivului indicate de Producător ca fiind reparabile de către personalul menționat.

12. Eliminarea, ca deșeu

Dispozitivul nu prezintă riscuri neprevăzute specifice legate de eliminarea sa ca deșeu.
Colectarea diferențiată adecvată pentru pornirea ulterioară a aparaturii dezafectate pentru reciclare, pentru tratarea sau eliminarea ca deșeu compatibile, contribuie la evitarea posibilelor efecte negative asupra mediului și asupra sănătății și favorizează reciclarea materialelor din care este alcătuită aparatura.

Simbolul containerului bifat redat pe aparatură indică faptul că produsul, la finalul duratei de utilizare, trebuie colectat separat de celelalte deșeuri.

Elevatorul electric este un dispozitiv medical alimentat electric și eliminarea sa ca deșeu nu presupune nicio sarcină pentru cumpărător și este în sarcina KSP Italia.
Când aparatura va ajunge la sfârșitul duratei sale de viață, Utilizatorul va trebui să contacteze direct producătorul KSP Italia sau Consorțiul Obligatoriu APIRAEE (www.apiraee.it) la care acesta a aderat, comunicând codul producătorului de înregistrare în Registrul Național al Producătorilor de Aparatură Electrică și Electronică prezent în documentele comerciale și care este redat aici: **IT08090000005523**

Acesta se va îngriji de preluarea și eliminarea ca deșeu a dispozitivului, fără costuri pentru cumpărător.
Eliminarea abuzivă ca deșeu a produsului de către Utilizator duce la aplicarea de sancțiuni administrative, conform D.L. nr. 152 din 3 aprilie 2006.

Bateriile vor fi eliminate separat conform D.L. 188/2008, care transpune directiva Europeană privitoare la baterii și acumulatori.

CartoMed
echipamente medicale și consumabile

Operațiunile ce urmează a fi efectuate pentru eliminarea ca deșeu a produsului sunt redate mai jos:

- Extrageți cutia cu baterii din dispozitiv
- Extrageți bateriile din cutia cu baterii
- Eliminați bateriile conform D.L. 188/08. Extragerea bateriilor:
- Extrageți cutia cu baterii urmând instrucțiunile din paragraful privitor la montare
- Extrageți șuruburile cutiei cu baterii care fixează panoul și scoateți panoul cu mânerul
- Extrageți bateriile din interior și eliminați-le, ca deșeu, conform legislației în vigoare (la momentul redactării manualului este în vigoare D.L. 188/08)

Dispozitivele non-electrice sunt supuse regulamentului privind produsele electrice și sunt eliminate ca deșeu conform legilor naționale și regionale în vigoare la momentul dezafectării.

13. Garanția

Garanția are o valabilitate de 24 de luni în cazul unui Produs nou și de 12 luni în cazul unui Produs uzat sau (deja destinat) folosirii profesionale; în toate cazurile, garanția decurge de la data livrării menționată pe documentele de facturare și livrare.
Bateriile au o garanție de 6 luni.
În scopul exploatării garanției, cumpărătorul/Utilizatorul final (sau un alt titular al contractului de vânzare) va trebui să denunțe în termen de maximum două luni, care decurg de la momentul livrării, viciile evidente sau cele depistate, viciile ascunse și să nu depășească perioada de garanție.

Reclamațiile și cererile de intervenție vor trebui să fie prezentate în scris prin intermediul unei scrisori recomandate cu confirmare de primire, prin poștă electronică simplă sau certificată sau prin telegramă trimisă către KSP Italia sau distribuitorului autorizat, care a efectuat vânzarea. Fiecare intervenție de reparație va trebui efectuată de serviciul de asistență tehnică al distribuitorului autorizat sau de personalul KSP Italia S.r.l.; intervenția asupra produsului din partea personalului neautorizat duce la încetarea imediată a garanției.

Prin garanție se înțelege înlocuirea sau repararea gratuită, în termenele stabilite, a pieselor componente ale echipamentului care, în baza opiniei suverane a Producătorului, ar rezulta ca fiind defecte din fabricație.

Garanția nu acoperă daunele cauzate de o întreținere incorectă și/sau de nerespectarea normelor de utilizare și a avertizărilor/instrucțiunilor redate în prezentul Manual, precum și de avariile de la transport (zgârieturi, îndoituri etc.), daunele provocate de cădere, de neglijență, de manipulare, de incapacitatea de utilizare a produsului și de reparațiile efectuate de personalul neautorizat; daunele legate de instalarea greșită a produsului, dacă aceasta este efectuată direct de Utilizator sau de personalul neautorizat, de murdărie, de pete, lichide și abraziuni ale învelișului, de căderi de tensiune și pene de curent, sau de modificări ce rezultă în urma condițiilor ambientale și climatice și toate daunele cauzate de fenomene care nu depind de funcționarea normală. Garanția nu acoperă, în orice caz, defectele datorate uzurii normale, neglijenței în utilizare, utilizării necorespunzătoare și/sau eronate, conform celor precizate în prezentul Manual.

O componentă care este înlocuită în baza garanției nu prelungește în nici un caz garanția generală a produsului, inclusiv piesa înlocuită.

CartoMed echipamente medicale și consumabile

14. Asistență – Serviciul la domiciliu

KSP Italia vă pune la dispoziție un Serviciu de Asistență Tehnică la domiciliu, care va putea fi activat contactând distribuitorul autorizat sau direct KSP Italia.

15. Semnalările – Alertele

Fiecare incident, funcționare defectuoasă și/sau disfuncționalitate, modificare a caracteristicilor și performanțele dispozitivului care a provocat sau care este posibil să provoace evenimente dăunătoare pentru Operator/Utilizator, va trebui semnalat imediat, contactând distribuitorul la datele de contact indicate în documentul de achiziție, sau direct Producătorul, cu scopul de a adopta toate măsurile de intervenție corespunzătoare, cuprinse fiind în acestea și campaniile de ”chemare” în service a dispozitivului.

CartoMed
echipamente medicale si consumabile

Note

CartoMed
echipamente medicale si consumabile

Note

CartoMed
echipamente medicale si consumabile

Subsemnata MARCU ALINA BIANCA, interpret şi traducător autorizat pentru limbile străine italiană şi engleză, în temeiul autorizației nr.31329, din data de 08.04.2011, eliberată de Ministerul Justiției din România, certific exactitatea traducerii efectuate din limba italiană în limba română, în conformitate cu documentul original care mi-a fost prezentat, că textul prezentat a fost tradus complet, fără omisiuni și că, prin traducere, înscrisului nu i-a fost denaturat conținutul și sensul.

INTERPRET ŞI TRADUCĂTOR AUTORIZAT
MARCU ALINA BIANCA

Traducător și Interpret Autorizat
MARCU ALINA-BIANCA
Aut. M.J. Nr. 31329 / 2011
Limbile Engleză - Italiană

CartoMed
echipamente medicale si consumabile